Лінійний дифузор LOOK

MADEL'

Дифузори LOOK прихованого монтажу створені, щоб поєднувати естетику з технічними характеристиками. Вони можуть бути встановлені в підвісну стелю, при цьому ховається установча рама і залишається видимим тільки слот.
Вони дозволяють формувати безперервну лінію, з активними і неактивними зонами, створюючи мінімалістичний дизайн.

Використовуються як как на приплив, так і на витяжку. Регулюючи внутрішню пластину можна змінювати напрямок потоку без зміни об’єму повітря.

Дифузори LOOK допускають зміну потоку на 60% , зберігаючи стабільний потік повітря.

Ці дифузори можна використовувати на висоті від 2,6 до 4 метрів , при перепаді температур до 12°C.

LOOK-CM

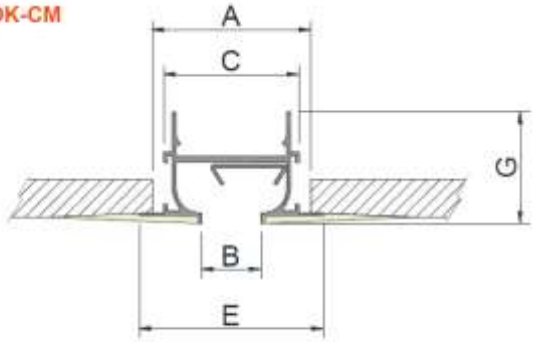

LOOK	A	B	C	G	E
20	55	20	47	38,2	63,5
30	84	30	76	45,2	97,3
40	94	40	86	45,2	107,3

LOOK-SM

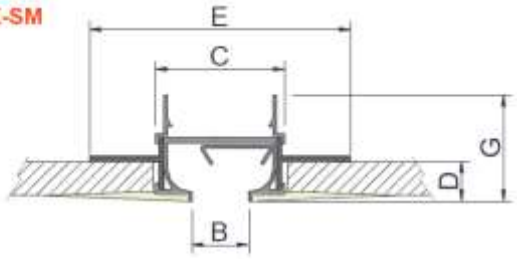

LOOK	B	C	D	G	E
20	20	47	14	38,2	94,3
30	30	76	14	45,2	123,5
40	40	86	14	45,2	133,5

КЛАСИФІКАЦІЯ

LOOK-CM-AR Лінійний дифузор прихованого монтажу з широкою рамкою.
Застосовують для елементів довжиною до 2м.

LOOK-SM-AR Лінійний дифузор прихованого монтажу з вузькою рамкою.
Застосовують для елементів довжиною до 2м.

…-ARI Лінійний дифузор для з'єднання дифузорів, якщо загальна довжина більш 2м.

…-ARD Лінійний дифузор для з'єднання дифузорів, якщо загальна довжина більш 2м.

…-INT Лінійний дифузор прихованого монтажу для з'єднання .
Застосовують для дифузорів довжиною більш 4м.

МАТЕРІАЛ

Дифузор виготовлений з алюмінію, внутрішні пластини виконані із оцинкованої сталі.

АКСЕСУАРИ

A90/LOOK Кутовий (неактивний) лінійний дифузор, виконаний під кутом 90°.

LOOK-...-AR

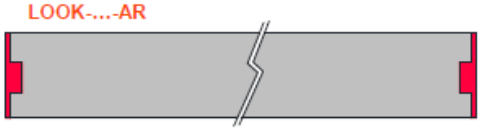

LOOK-...-ARD

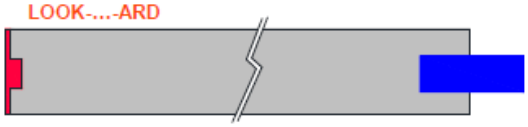

LOOK-...-INT

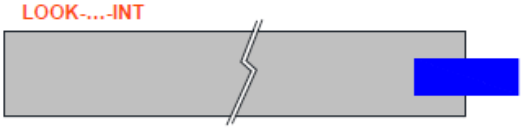

LOOK-...-ARI

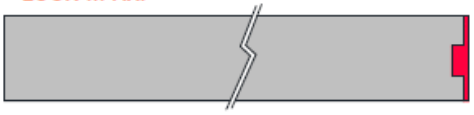

A90/LOOK

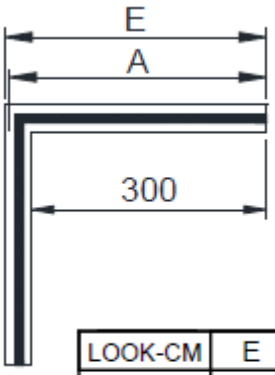

LOOK-CM	E	A
20	364	359
30	397	391
40	407	401

LOOK-SM	E	A
20	347	347
30	376	376
40	386	386

LOOK-CM (D) + PLOK-CM...-R

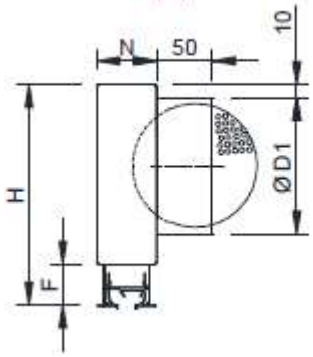

LOOK-CM (PM) + PLOK-CM...-R

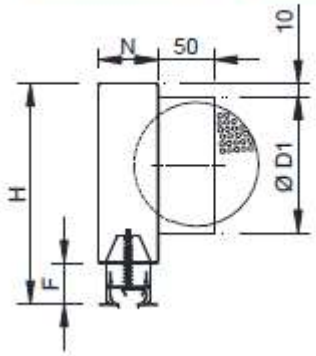

LOOK-SM (D) + PLOK-SM...-R

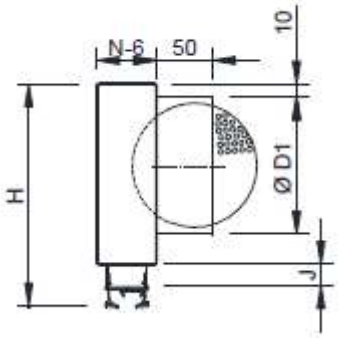

LOOK-SM (L) + PLOK-SM...-R

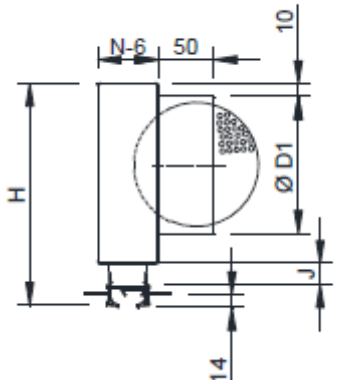

ДОПОМІЖНІ ЕЛЕМЕНТИ

PLOK-CM Пленум–бокс с боковим круглим підключенням . У комплекті йдуть кронштейни для підвішування вузла до стелі. Виготовлений з оцинкованої сталі.

PLOK-SM Пленум–бокс з боковим круглим підключенням . В комплекті йдуть кронштейни для підвішування вузла до стелі. Виготовлений з оцинкованої сталі.

….-R Пленум–бокс з регулюванням об'єму повітря.

.../AIS/ Пленум–бокс з теплозвукової ізоляцією зі вспененного матеріалу, що має 30 кг / м3 ISO 845. Теплопровідність 20º C_0,040 Вт / мºK ISO 3386/1. Класифікована реакція на вогонь B-s2, d0 EN 13501-1.

КРІПЛЕННЯ

(D) Кріплення за допомогою кронштейнів для підвішування до стелі дифузора LOOK-… або з'єднання з пленум-боксом LOOK-…+ PLOK-…(стандарт).

(PM) Набір ригелів для установки дифузора LOOK-CM в підвісну стелю або для установки дифузора з пленум-боксом PLOK-CM.

(L) Опорні кронштейни для підвішування дифузора LOOK-SM до стелі або дифузора з пленум-боксом LOOK-SM+ PLOK-SM

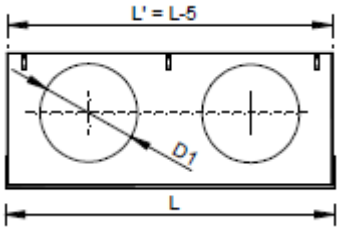

	L ≤ 0.5		L ≤ 1		L ≤ 1,2		L ≤ 1,5		L ≤ 2				
Look	H	D1	H	D1	H	D1	H	D1	H	D1	N	F	J
20	256	1/158	256	1/158	256	1/158	256	1/158	256	2/158	69	36	14,3
30	256	1/158	256	1/158	256	1/158	256	1/158	256	2/158	98	42	20,3
40	256	1/158	296	1/198	296	1/198	296	2/198	296	2/198	108	42	20,3

LOOK-CM (PM)

1.-Прибрати внутрішню пластину

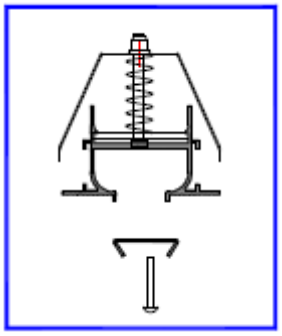

2.-Відрегулювати ригель

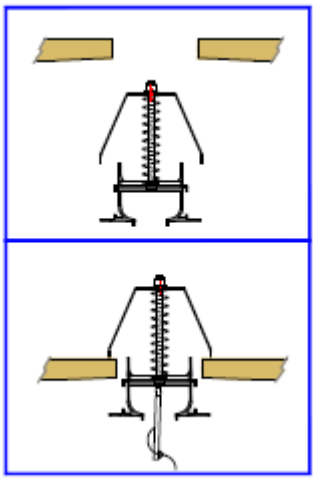

3.-Встановити внутрішню пластину

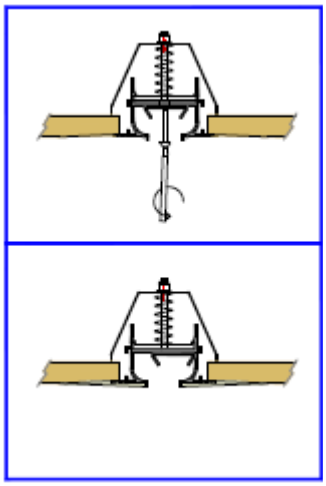

4.-Закрити зовнішню раму покриттям, щоб залишалося видно тільки щілину

ОЗДОБЛЮВАЛЬНЕ ПОКРИТТЯ

R9005M Матовий чорний колір R9005 (20-30% блиску).

R9016S Напівматовий білий колір R9016 (60-70% блиску).

R9010S Напівматовий білий колір R9010 (60-70% блиску).

RAL…. Покриття лаком іншого кольору (за запитом) .

LOOK-SM (L)

1.- Відрегулювати і затянути L

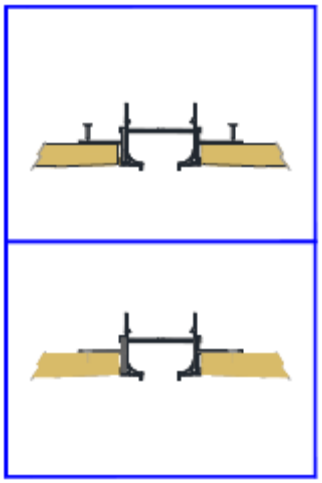

LOOK-SM (L)

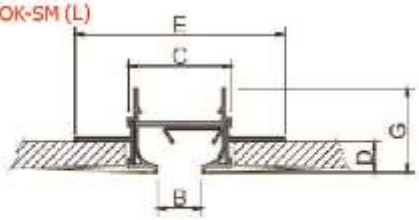

розмір (E) - розмір кріплення L

LOOK	B	C	D	G	E
20	20	47	14	38,2	94,3
30	30	76	14	45,2	123,5
40	40	86	14	45,2	133,5

3.-Встановити внутрішню пластину

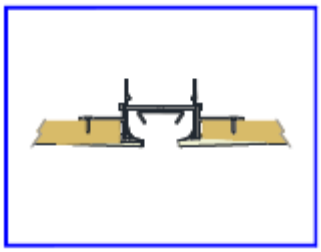

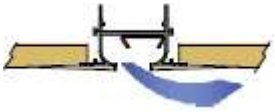

РОЗРАХУНКОВА ШВИДКІСТЬ, ВТРАТА ТИСКУ І РІВЕНЬ ЗВУКОВОЇ ПОТУЖНОСТІ, РОЗПОДІЛ ПОВІТРЯ З ЕФЕКТОМ СТЕЛІ : В ОДНОМУ НАПРЯМКУ

Рекомендована швидкість

LOOK	Vmin m/s	Vmax m/s
20	2,5	4,5
30	2,5	4,5
40	2,5	4,5

Площа живого перерізу ($м^2$)

LOOK	0.5 m	1 m	1.2 m	1.5 m	1.8 m	2 m
20	0.0067	0.0135	0.0162	0.0202	0.0243	0.0270
30	0.0099	0.0199	0.0239	0.0299	0.0358	0.0398
40	0.0112	0.0223	0.0268	0.0334	0.0401	0.0446

Поправочний коефіцієнт для DPt і Lwa1

		0.5 m<α<0.7m			0.8 m<α<1.2m			1.3 m<α<1.7m			1.8 m<α<2m		
		100%	50%	25%	100%	50%	25%	100%	50%	25%	100%	50%	25%
20	Dpt	0.88	2.88	3	1	1.4	2.2	1.3	2.7	3.5	1.5	2.9	3.7
	Lwa1	-	-3	-5	-	4	7	-	3	5	-	3	7
30	Dpt	0.93	2.68	3.12	1	1.45	2.25	1	2.1	2.9	1.35	2.8	3.6
	Lwa1	-	-3.3	-4	-	2.3	3.8	2.2	3.1	4.1	0	2	4.1
40	Dpt	0.98	2.48	3.25	1	1.5	2.3	1	1.5	2.3	1.2	2.7	3.5
	Lwa1	-	-3.6	-3.1	-	0.6	0.6	2.3	3.2	3.1	0	1	1.2

DPt1 = Kp x DPt

Lwa1 = Lwa + Kf

Поправочний коефіцієнт при викиді KL

LOOK	0.5 m	1 m	1.2 m	1.5 m	1.8 m	2 m
20	0.8	1	1.13	1.27	1.35	1.43
30	0.76	1	1.09	1.18	1.23	1.29
40	0.73	1	1.05	1.09	1.12	1.15

AL`02 = Kl x AL02

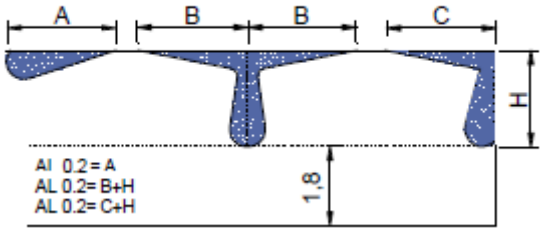

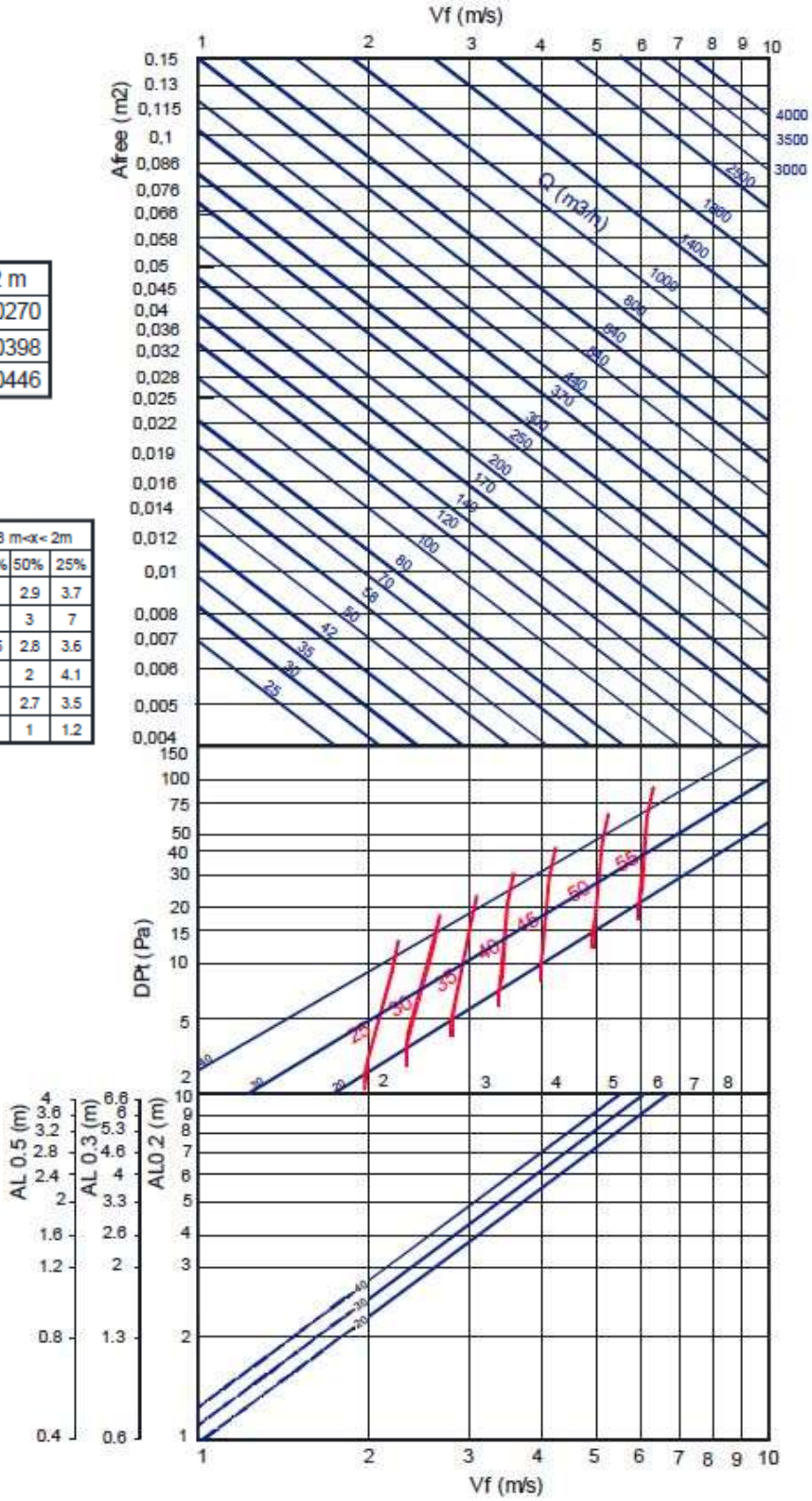

ПОПРАВОЧНИЙ КОЕФІЦІЄНТ ПРИ РОЗПОДІЛІ ПОВІТРЯ ПО ВЕРТИКАЛІ (bV) для DT(-)

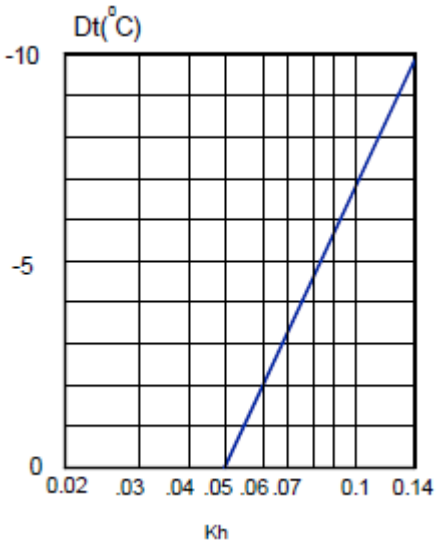

Kh – Поправочний коефіцієнт при вертикальній дифузії

ПОПРАВОЧНИЙ КОЕФІЦІЄНТ ПРИ ВИКИДІ (LO.2) DT(-)

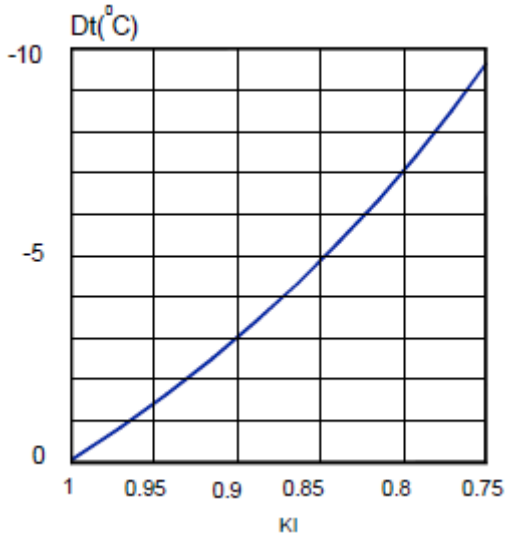

Kl – Поправочний коефіцієнт при викиді

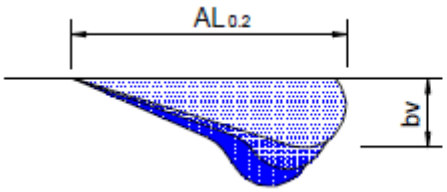

$$bv = Kh \times Al_{0.2}$$

$$AL'_{0.2}\ (Dt < 0) = Kl \times AL_{0.2}$$

СПІВВІДНОШЕННЯ ТЕМПЕРАТУР

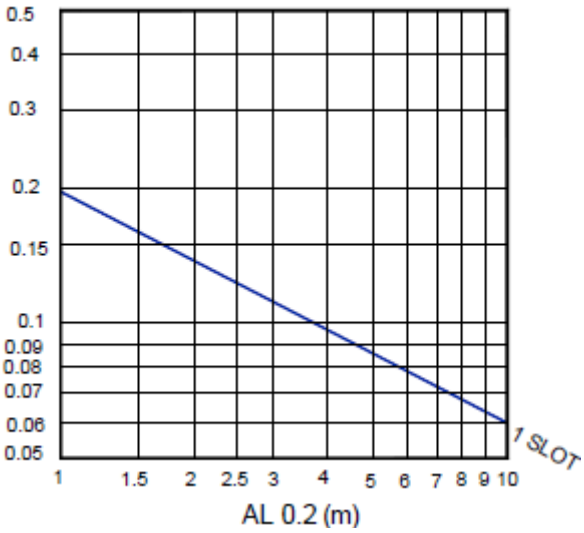

СПІВВІДНОШЕННЯ ВИХОДІВ ПОВІТРЯ

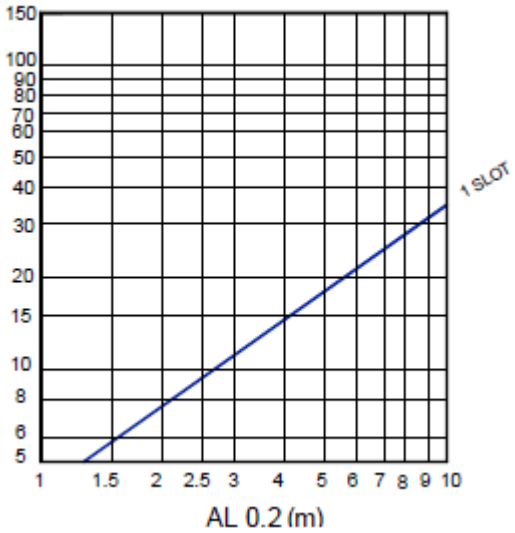

ЄВРОКЛІМА УКРАЇНА

РОЗРАХУНКОВА ШВИДКУСТЬ, ВТРАТА ТИСКУ І РІВЕНЬ ЗВУКОВОЇ ПОТУЖНОСТІ, РОЗПОДІЛ ПОВІТРЯ З ЕФЕКТОМ СТЕЛІ : ВЕРТИКАЛЬНА ПОДАЧА ПОВІТРЯ

Рекомендована швидкість

LOOK	Vmin m/s	Vmax m/s
20	2,5	4,5
30	2,5	4,5
40	2,5	4,5

Площа живого перерізу ($м^2$)

LOOK	0.5 m	1 m	1.2 m	1.5 m	1.8 m	2 m
20	0.0067	0.0135	0.0162	0.0202	0.0243	0.0270
30	0.0099	0.0199	0.0239	0.0299	0.0358	0.0398
40	0.0112	0.0223	0.0268	0.0334	0.0401	0.0446

Поправочний коефіцієнт для DPt і Lwa1

		0.5 m<x< 0.7m			0.8 m<x< 1.2m			1.3 m<x< 1.7m			1.8 m<x< 2m		
		100%	50%	25%	100%	50%	25%	100%	50%	25%	100%	50%	25%
20	Dpt	0.88	2.88	3	1	1.4	2.2	1.3	2.7	3.5	1.5	2.9	3.7
	Lwa1	-	-3	-5	-	4	7	-	3	5	-	3	7
30	Dpt	0.93	2.68	3.12	1	1.5	2.3	1	2.1	2.9	1.3	2.8	3.6
	Lwa1	-	-3.2	-4	-	2.3	3.8	-	3.2	4.1	-	2	4
40	Dpt	0.98	2.48	3.25	1	1.5	2.3	1	1.5	2.3	1.2	2.7	3.5
	Lwa1	-	-3.4	-2.9	-	0.6	0.6	-	3.3	3.2	-	0.9	1.1

DPt1 = Kp x DPt

Lwa1 = Lwa + Kf

Поправочний коефіцієнт при викиді KL

LOOK	0.5 m	1 m	1.2 m	1.5 m	1.8 m	2 m
20	0.7	1	1.02	1.04	1.07	1.1
30	0.72	1	1.03	1.07	1.08	1.1
40	0.73	1	1.04	1.09	1.1	1.15

ALv` 0.2 = Kl x ALv 02

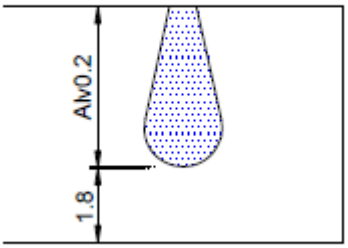

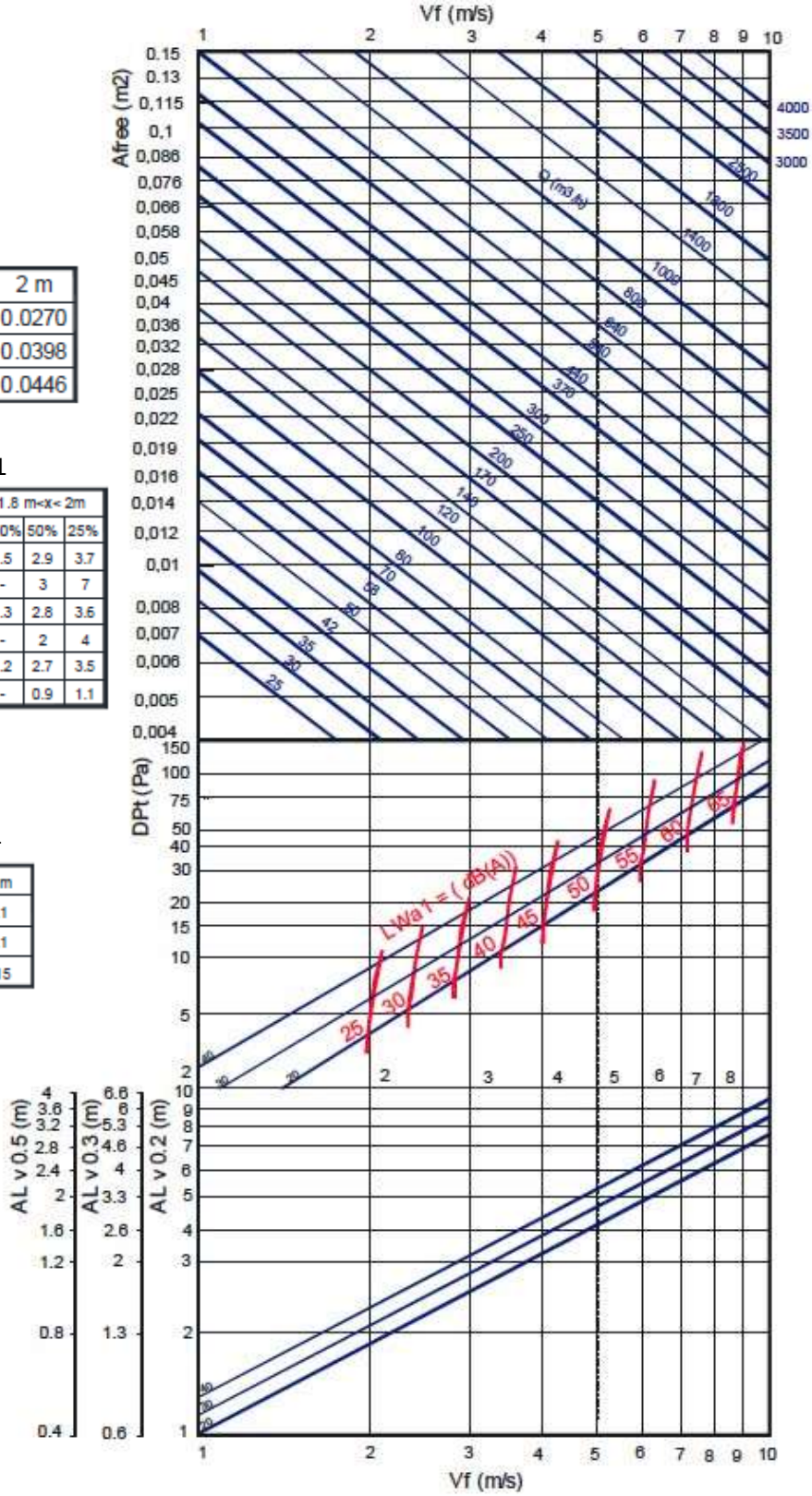

Поправочний коефіцієнт для вертикального струменя (Alv0,2) DT(+)

LOOK	DT (+5)	DT (+10)
20	0,75	0,64
30	0,76	0,65
40	0,76	0,65

DT = T притока - T комн.

Alv 0,2 (DT+) = Kv x Al 02

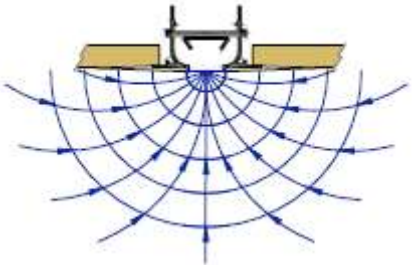

РОЗРАХУНКОВА ШВИДКІСТЬ, ВТРАТА ТИСКУ І РІВЕНЬ ЗВУКОВОЇ ПОТУЖНОСТІ

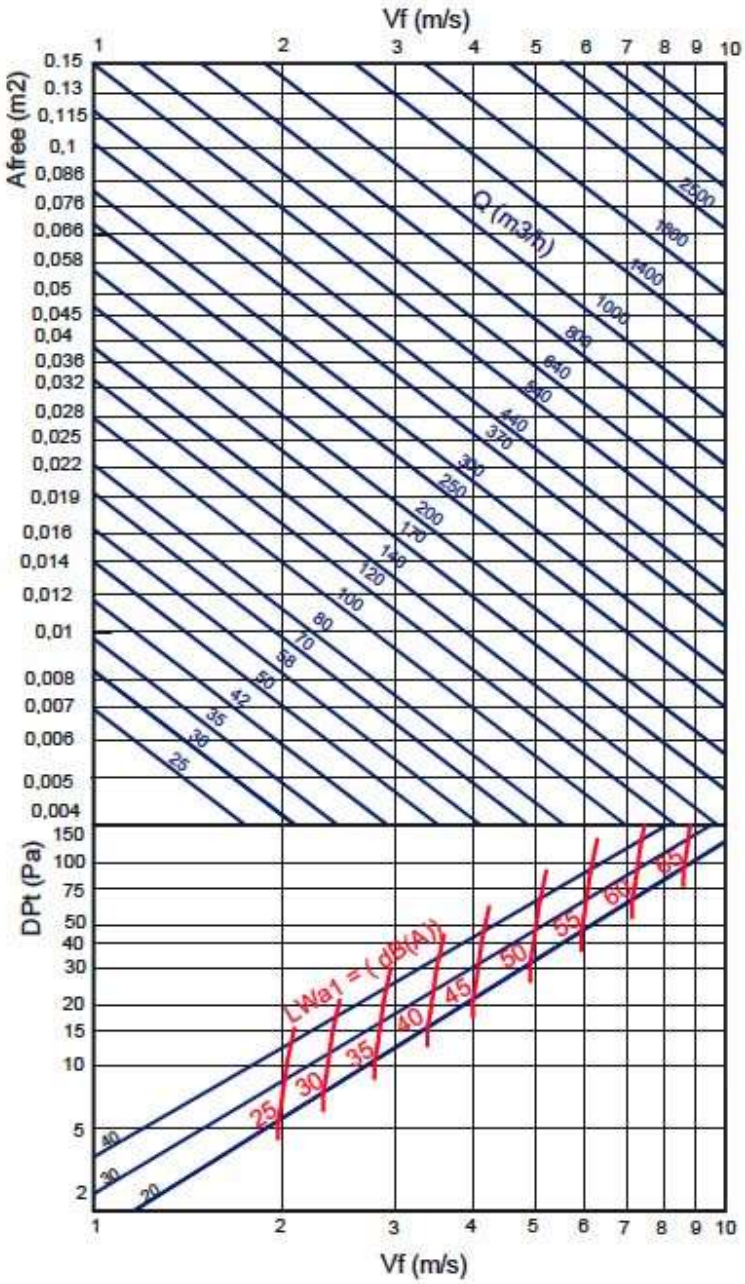

Рекомендована швидкість

LOOK	Vmin m/s	Vmax m/s
20	2,5	3,5
30	2,5	3,5
40	2,5	3,5

Площа живого перерізу ($м^2$)

LOOK	0.5 m	1 m	1.2 m	1.5 m	1.8 m	2 m
20	0.0067	0.0135	0.0162	0.0202	0.0243	0.0270
30	0.0099	0.0199	0.0239	0.0299	0.0358	0.0398
40	0.0112	0.0223	0.0268	0.0334	0.0401	0.0446

Поправочний коефіцієнт для DPt і Lwa1

		0.5 m<x< 0.7m			0.8 m<x< 1.2m			1.3 m<x< 1.7m			1.8 m<x< 2m		
		100%	50%	25%	100%	50%	25%	100%	50%	25%	100%	50%	25%
20	Dpt	0.88	2.88	3	1	1.4	2.2	1.3	2.7	3.5	1.5	2.9	3.7
	Lwa1	-	3	5	-	4	7	-	3	5	-	3	7
30	Dpt	0.86	2.61	3.08	1	1.5	2.3	1.4	2.8	3.6	1.58	3.03	3.83
	Lwa1	-	3	5	-	4	7	-	4	7	-	3	8
40	Dpt	0.85	2.35	3.15	1	1.5	2.3	1.4	2.9	3.7	1.66	3.16	3.96
	Lwa1	-	3	5	-	4	7	-	4	7	-	3	8

DPt1 = Kp x DPt

Lwa1 = Lwa + Kf