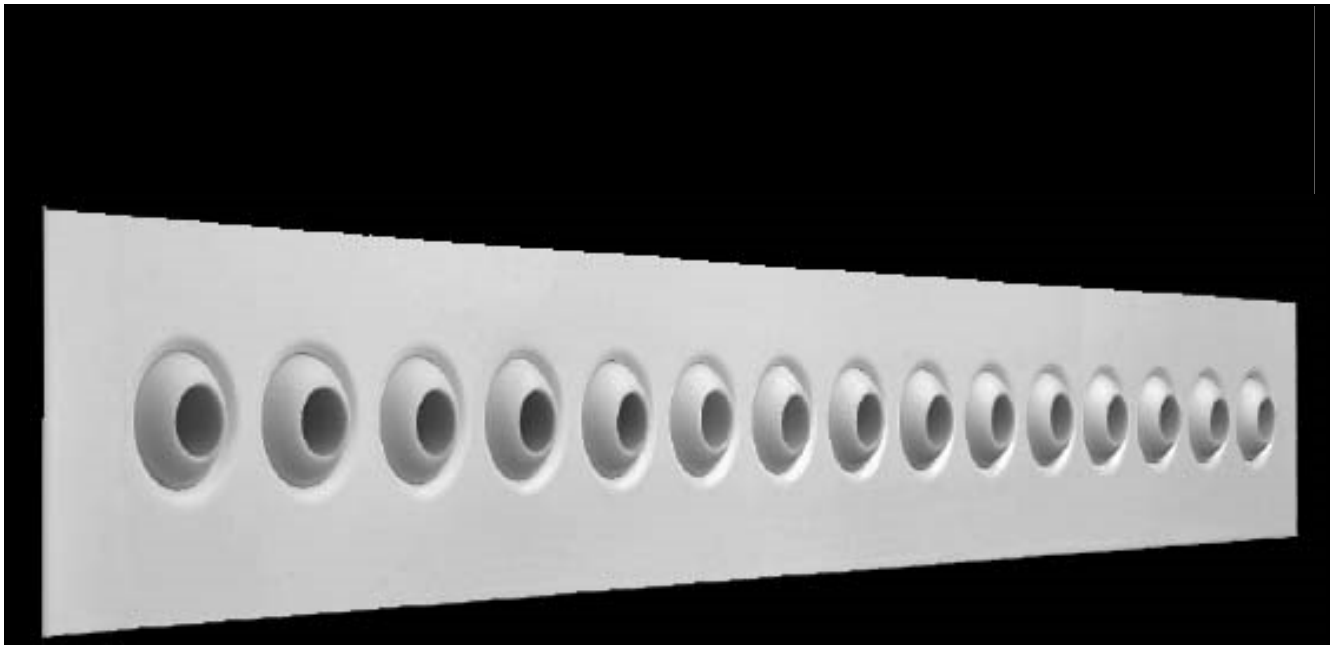

Лінійний дифузор з мікро-соплами KIS

MADEL'

Дифузори KIS мають конструкцію, яка забезпечує відмінні естетичні та технічні дані.

Ці дифузори призначені для монтажу в стінах та підвісних стелях.

Шляхом регулювання пристроя, що направляє, можна отримати поширення повітря в різних напрямках.

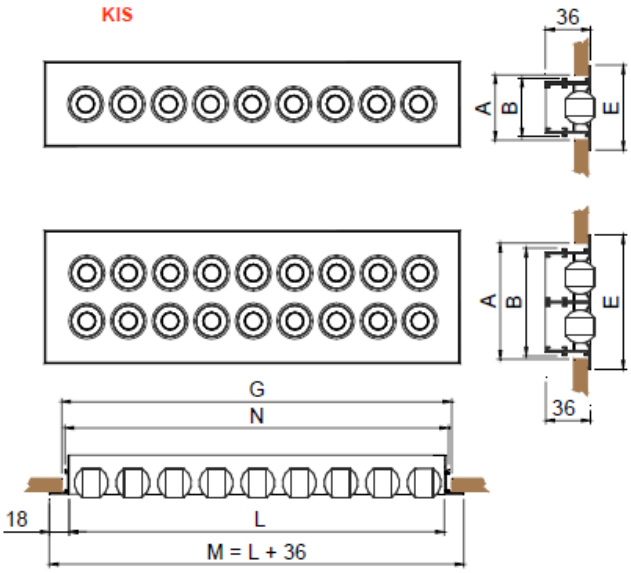

	E	A	B
KIS 1	68	55	47
KIS 2	107	95	86

L	M	N	G
500	536	507	516
1000	1036	1007	1016
1200	1236	1207	1216
1500	1536	1507	1516
2000	2036	2007	2016

КЛАСИФІКАЦІЯ

KIS-AR Лінійний дифузор з краями з обох сторін.
Застосовують для елементів довжиною до 2м.

KIS-ARI Лінійний дифузор з краями з лівої сторони.
Застосовують для елементів довжиною більше 2м.

KIS-ARD Лінійний дифузор з краями з правої сторони.
Застосовують для елементів довжиною більше 2м.

KIS-INT Лінійний дифузор без країв.
Застосовують для елементів довжиною більше 4м.

МАТЕРІАЛ

Дифузор виготовлений з алюмінію, внутрішні регулюючі сопла – з PP (поліпропілена) .

PLSD…-R

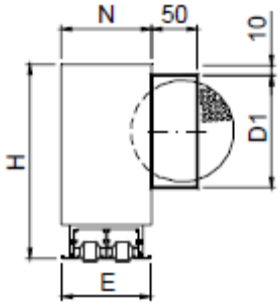

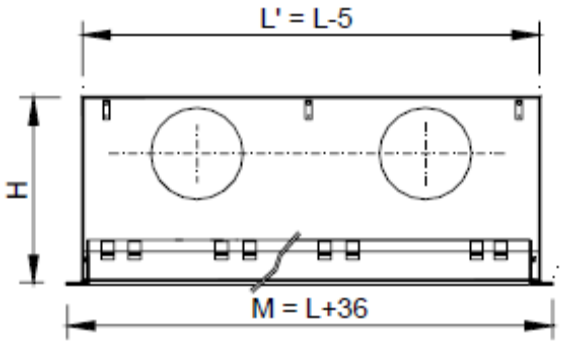

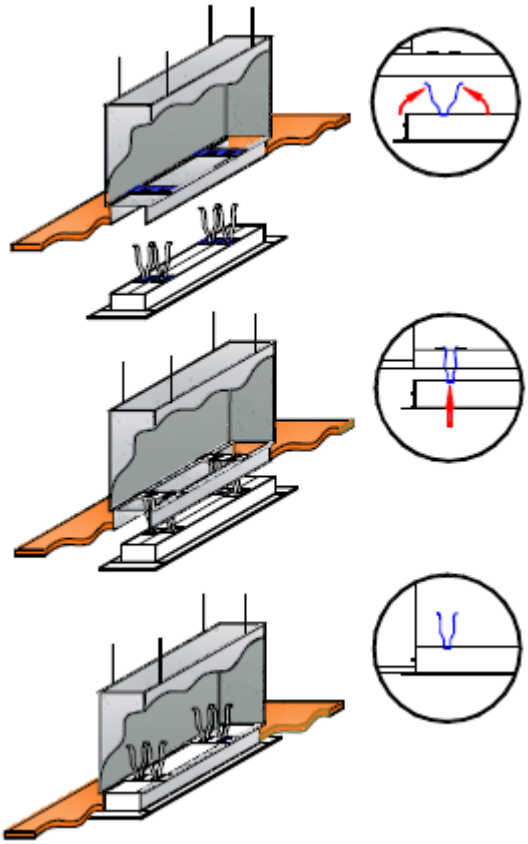

	0,5 < L < 1,2		1,3 < L < 1,5		1,6 < L < 2			
	H	D1	H	D1	H	D1	N	E
KIS 1	256	1/158	256	1/158	256	2/158	69	68
KIS 2	256	1/158	256	2/158	256	2/158	108	107

ДОДАТКОВІ ЕЛЕМЕНТИ

PLSD Пленум–бокс з боковим круглим підключенням, виконаний з гальванізованої сталі.

...-R Пленум–бокс з регулюванням об'єму повітря.

.../AIS/ Пленум–бокс з теплозвукової ізоляцією зі вспененного матеріалу, що має 30 кг / м3 ISO 845.
Теплопровідність 20º C_0,040 Вт / мºK ISO 3386/1.
Класифікована реакція на вогонь B-s2, d0 EN 13501-1.

КРІПЛЕННЯ

(D) Кріплення дифузора KIS або KIS+PLSD за допомогою скоб для підвішування до стелі (стандарт).

(PM) Кріплення дифузора за допомогою монтажної рамки та скритих болтів . Підходить для дифузора KIS без пленума ,для установки в підвісній стелі з прямокутним повітропроводом.

(PL) З'єднання дифузора KIS з пленум-боксом PLSD+PML за допомогою спеціальних затискачів, підвішування до стелі за допомогою спец.скоб. Цей вид кріплення дозволяє легко встановити лінійний дифузор.

ОЗДОБЛЮВАЛЬНІ ПОКРИТТЯ

M9016 Покриття лаком білого кольору R9016 та внутрішні сопла-білі (85-95% блиску).

R9016S Напівматовий білий колір R9016 та внутрішні сопла-білі (60-70% блиску).

R9010S Напівматовий білий колір R9010 та внутрішні сопла-білі (60-70% блиску).

M9006 Покриття лаком сірого кольору R9006 та внутрішні сопла-чорні (80% блиску)

R9005M Матовий чорний колір R9005 та внутрішні сопла-чорні (20-30% блиску)

РОЗРАХУНКОВА ШВИДКІСТЬ, ВТРАТА ТИСКУ ТА РІВЕНЬ ЗВУКОВОЇ ПОТУЖНОСТІ, РОЗПОДІЛ ПОВІТРЯ З ЕФЕКТОМ СТЕЛІ : В ОДНОМУ НАПРАВЛЕННІ

Рекомендована швидкість та площа живого перерізу ($м^2$)

KIS

		Vmin	Vmax	Qmin	Qmax
m	KIS 1	m/s	m/s	m3/h	m3/h
0.5	0.0024	2.5	6.5	25	57
1	0.0048	2.5	6.5	43	112
1,1	0.0053	2.5	6.5	48	125
1,2	0.0058	2.5	6.5	52	135
1,3	0.0063	2.5	6.5	56	146
1,4	0.0067	2.5	6.5	60	158
1,5	0.0072	2.5	6.5	65	169
1,6	0.0077	2.5	6.5	69	180
1,7	0.0082	2.5	6.5	74	191
1,8	0.0087	2.5	6.5	78	203
1,9	0.0092	2.5	6.5	82	215
2	0.0096	2.5	6.5	86	225

		Vmin	Vmax	Qmin	Qmax
m	KIS 2	m/s	m/s	m3/h	m3/h
0.5	0.0048	2.5	5.5	43	95
1	0.0096	2.5	5.5	86	190
1,1	0.0106	2.5	5.5	95	210
1,2	0.0116	2.5	5.5	104	229
1,3	0.0125	2.5	5.5	112	248
1,4	0.0135	2.5	5.5	122	267
1,5	0.0145	2.5	5.5	130	286
1,6	0.0154	2.5	5.5	139	305
1,7	0.0164	2.5	5.5	148	324
1,8	0.0174	2.5	5.5	157	343
1,9	0.0183	2.5	5.5	165	365
2	0.0193	2.5	7	174	382

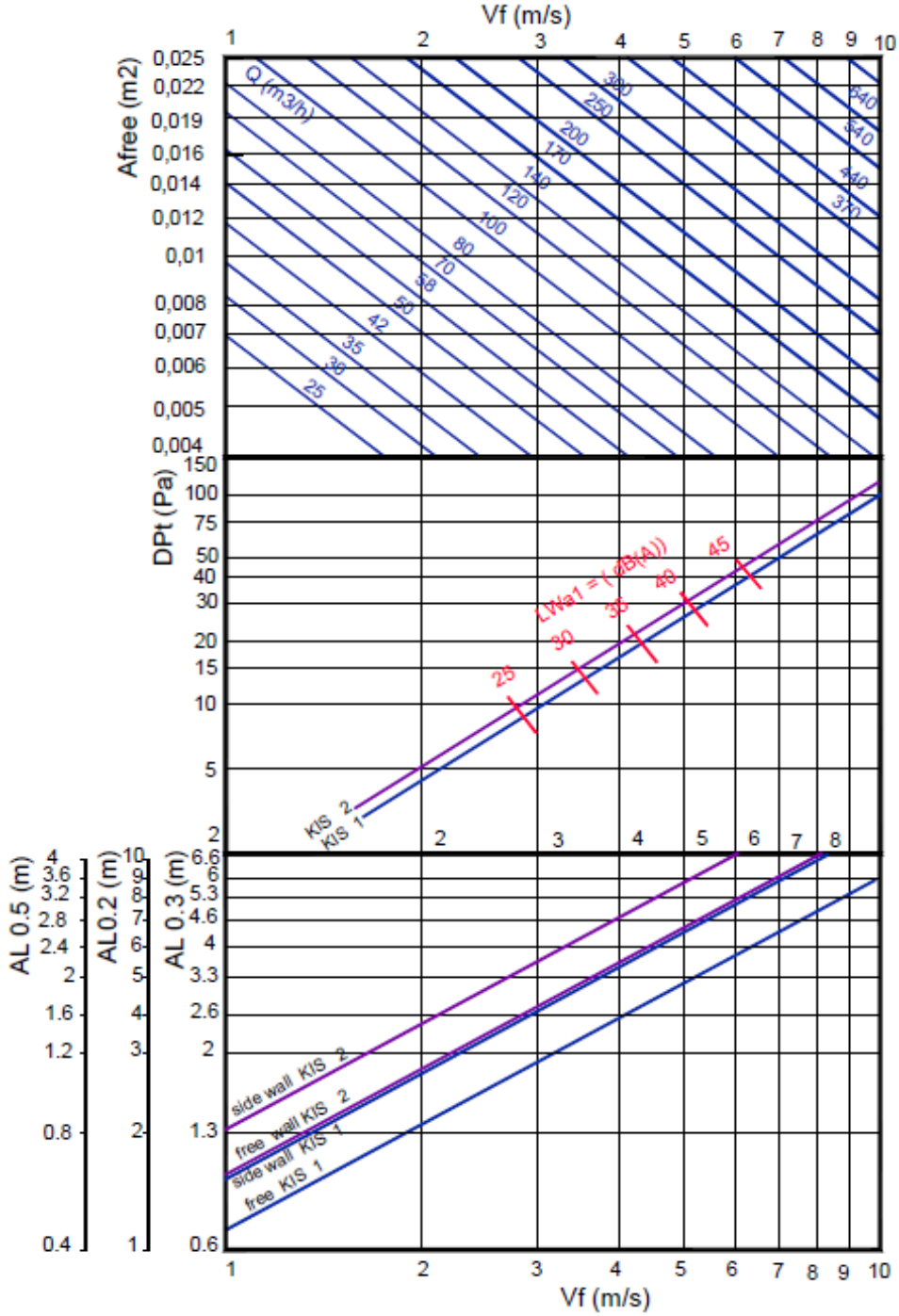

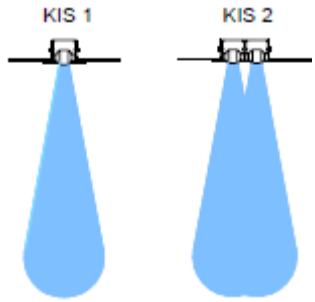

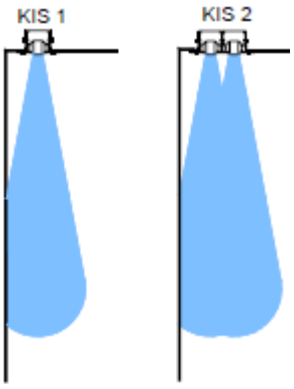

Поправочний коефіцієнт при викиді KL

	0.5 m	1 m	1.5 m	2 m
1	0.71	1	1.07	1.14
2	0.73	1	1.09	1.15

AL`02 = Kl x AL02

Поправочний коефіцієнт для DPt та Lwa1

		0.5 m			1 m			1.5 m			2 m		
		100%	50%	0%	100%	50%	0%	100%	50%	0%	100%	50%	0%
1	Dpt	0.95	2.35	3.15	1	1.4	2.2	1	1.4	2.2	1.1	2.5	3.3
	Lwa1	-6,1	-3,1	-3,6	0	+0,8	+0,4	+0,9	+1,6	+1	-2,1	-0,5	-1,9
2	Dpt	0.98	2.48	3.25	1	1.5	2.3	1	1.5	2.3	1.2	2.7	3.5
	Lwa1	-3,8	-3,4	-2,9	0	+0,6	+0,6	+2,4	+3,3	+3,2	-0,3	+0,9	+1,1

DPt1 = Kp x DPt

Lwa1 = Lwa + Kf

ПОПРАВОЧНИЙ КОЕФІЦІЄНТ
ПРИ РОЗПОДІЛЕННІ ПОВІТРЯ ПО ВЕРТИКАЛІ (Alv0,2) для DT

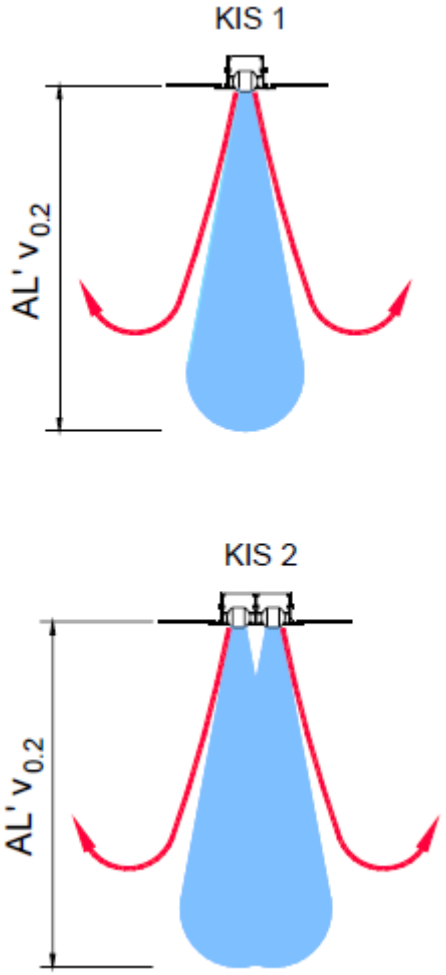

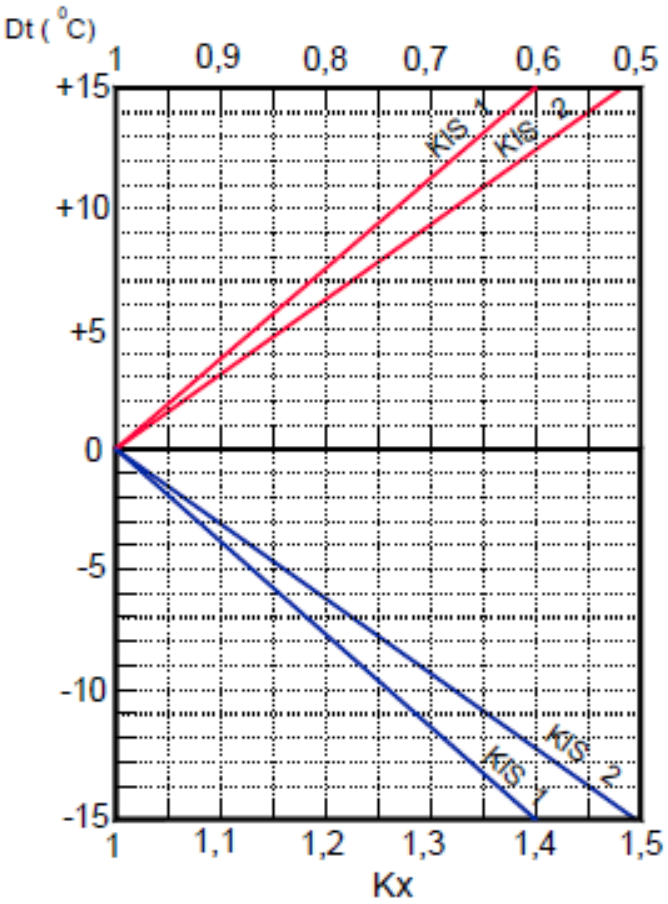

$$AL'v_{0.2} = Kx \times AL_{0.2}$$

РОЗРАХУНКОВА ШВИДКІСТЬ, ВТРАТА ТИСКУ ТА РІВЕНЬ ЗВУКОВОЇ ПОТУЖНОСТІ, РОЗПОДІЛ ПОВІТРЯ З ЕФЕКТОМ СТЕЛІ : В ОДНОМУ НАПРАВЛЕННІ

Рекомендована швидкість та площа живого перерізу ($м^2$)

KIS

m	KIS 1	Vmin m/s	Vmax m/s	Qmin m3/h	Qmax m3/h
0.5	0.0024	2.5	6.5	25	57
1	0.0048	2.5	6.5	43	112
1,1	0.0053	2.5	6.5	48	125
1,2	0.0058	2.5	6.5	52	135
1,3	0.0063	2.5	6.5	56	146
1,4	0.0067	2.5	6.5	60	158
1,5	0.0072	2.5	6.5	65	169
1,6	0.0077	2.5	6.5	69	180
1,7	0.0082	2.5	6.5	74	191
1,8	0.0087	2.5	6.5	78	203
1,9	0.0092	2.5	6.5	82	215
2	0.0096	2.5	6.5	86	225

m	KIS 2	Vmin m/s	Vmax m/s	Qmin m3/h	Qmax m3/h
0.5	0.0048	2.5	5.5	43	95
1	0.0096	2.5	5.5	86	190
1,1	0.0106	2.5	5.5	95	210
1,2	0.0116	2.5	5.5	104	229
1,3	0.0125	2.5	5.5	112	248
1,4	0.0135	2.5	5.5	122	267
1,5	0.0145	2.5	5.5	130	286
1,6	0.0154	2.5	5.5	139	305
1,7	0.0164	2.5	5.5	148	324
1,8	0.0174	2.5	5.5	157	343
1,9	0.0183	2.5	5.5	165	365
2	0.0193	2.5	7	174	382

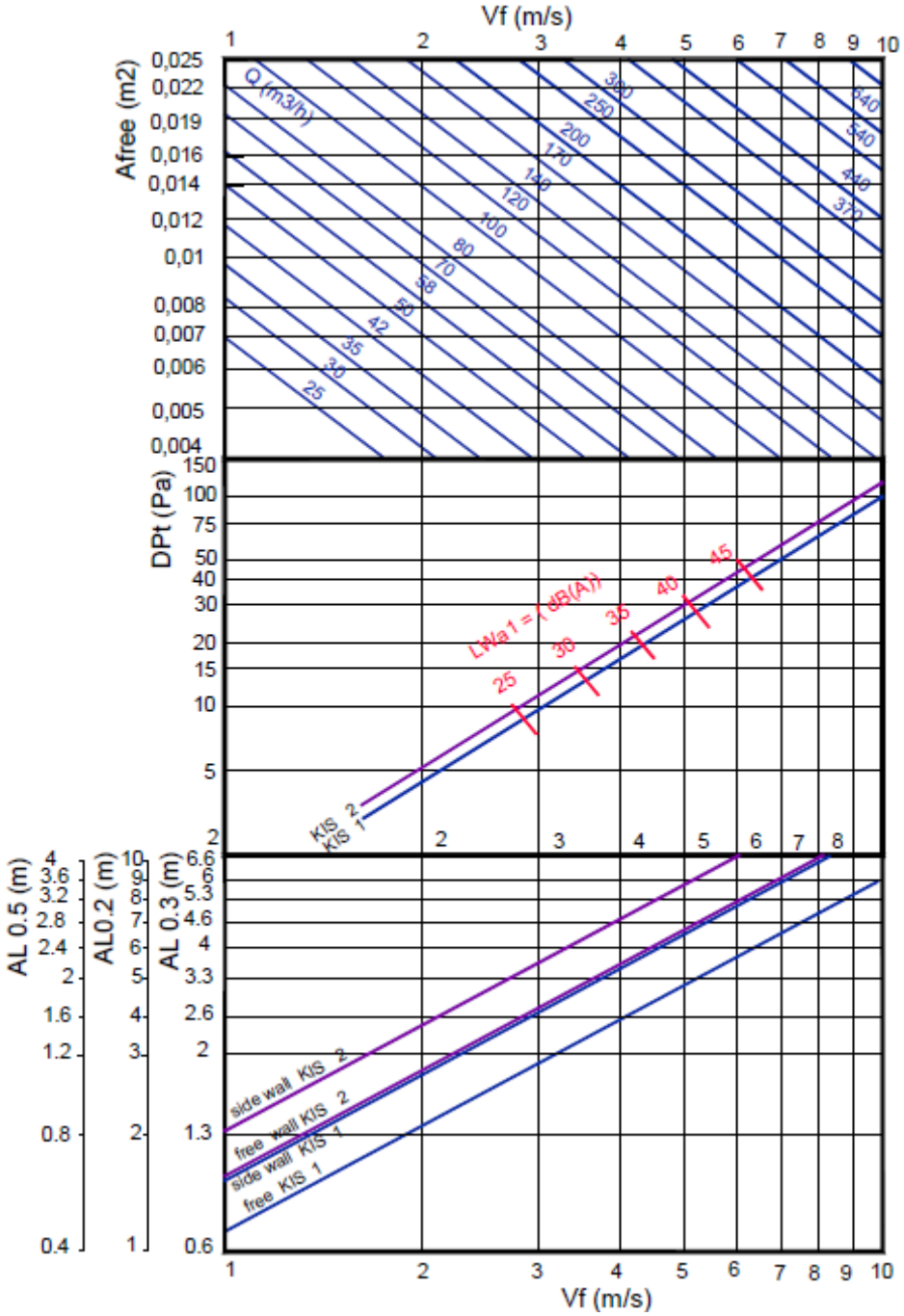

KIS 1

KIS 2

KIS 1

KIS 2

Поправочний коефіцієнт при викиді KL

	0.5 m	1 m	1.5 m	2 m
1	0.71	1	1.07	1.14
2	0.73	1	1.09	1.15

AL`02 = Kl x AL02

Поправочний коефіцієнт для DPt та Lwa1

		0.5 m			1 m			1.5 m			2 m		
		100%	50%	0%	100%	50%	0%	100%	50%	0%	100%	50%	0%
1	Dpt	0.95	2.35	3.15	1	1.4	2.2	1	1.4	2.2	1.1	2.5	3.3
	Lwa1	-6	-3	-3,6	0	0,8	0,4	+1,2	+1,9	+1,4	-2	-	-1,6
2	Dpt	0.98	2.48	3.25	1	1.5	2.3	1	1.5	2.3	1.2	2.7	3.5
	Lwa1	-4	-3,6	-3,1	0	+0,6	+0,6	+2,3	+3,2	+3,1	0	+1	+1,2

DPt1 = Kp x DPt

Lwa1 = Lwa + Kf

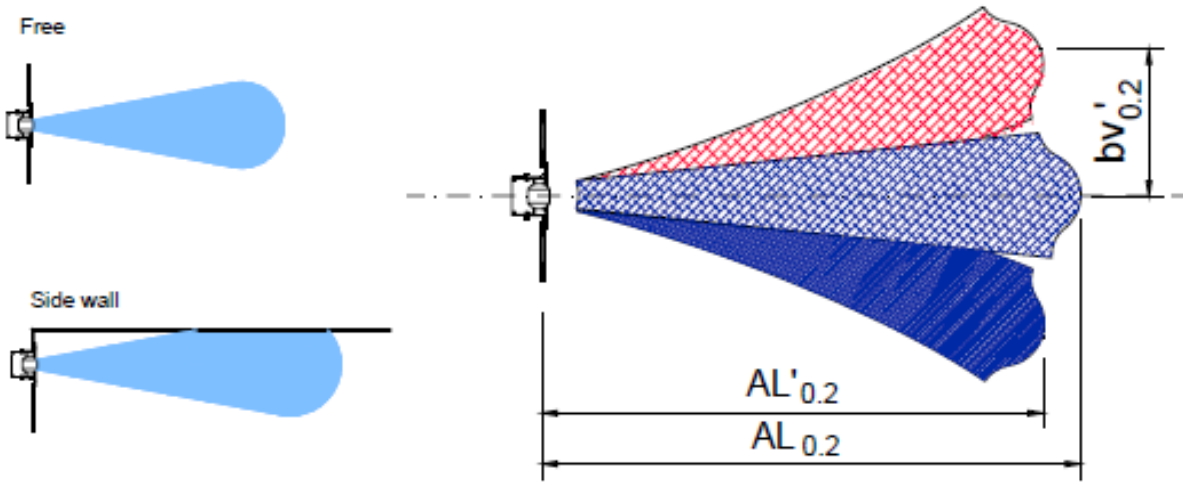

ПОПРАВОЧНИЙ КОЕФІЦІЄНТ ПРИ РОЗПОДІЛІ ПОВІТРЯ ПО ВЕРТИКАЛІ (bV) для DT(-)

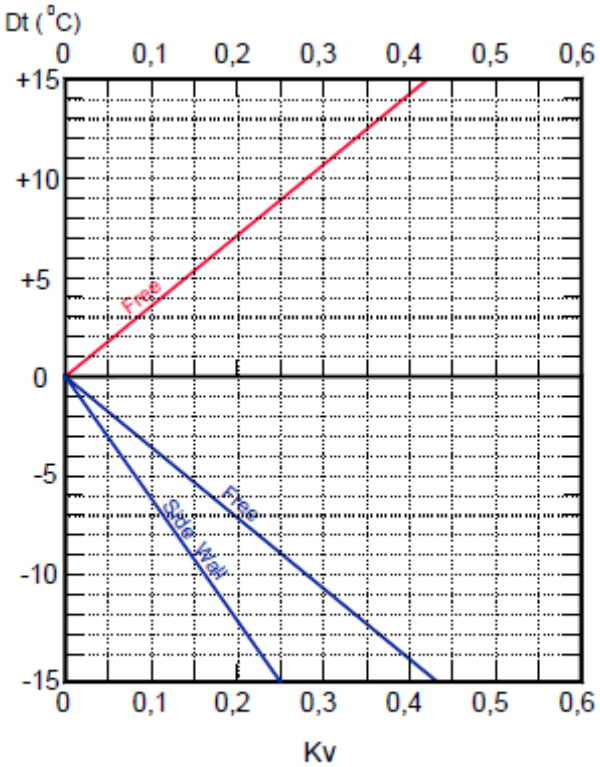

$$bv'_{0.2} = Kv \times Al_{0.2}$$

Kv – Поправочний коефіцієнт при вертикальній дифузії

ПОПРАВОЧНИЙ КОЕФІЦІЄНТ ПРИ ВИКИДІ (LO.2) DT(-)

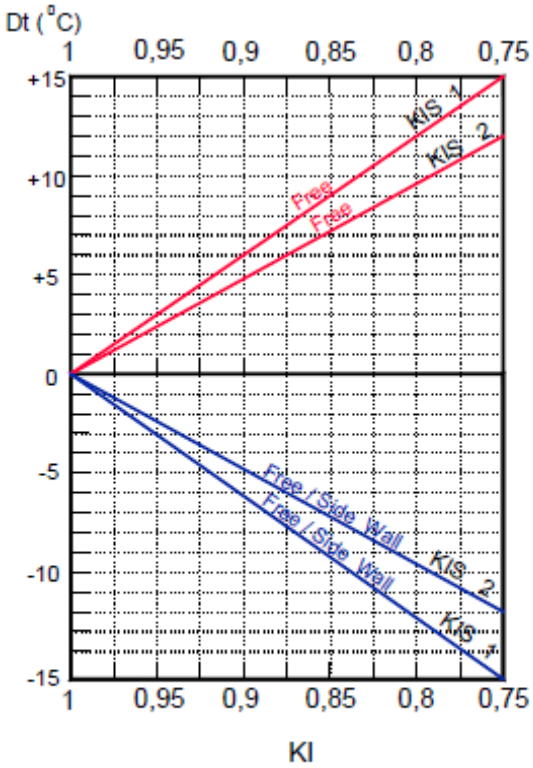

$$Al'_{0.2} = KL \times Al_{0.2}$$

KI – Поправочний коефіцієнт при викиді

РОЗРАХУНКОВА ШВИДКІСТЬ, ВТРАТА ТИСКУ ТА РІВЕНЬ ЗВУКОВОЇ ПОТУЖНОСТІ, РОЗПОДІЛ ПОВІТРЯ З ЕФЕКТОМ СТЕЛІ : В ОДНОМУ НАПРАВЛЕННІ

Рекомендована швидкість та площа живого перерізу ($м^2$)

KIS

		Vmin	Vmax	Qmin	Qmax
m	KIS 1	m/s	m/s	m3/h	m3/h
0.5	0.0024	2.5	6.5	25	57
1	0.0048	2.5	6.5	43	112
1,1	0.0053	2.5	6.5	48	125
1,2	0.0058	2.5	6.5	52	135
1,3	0.0063	2.5	6.5	56	146
1,4	0.0067	2.5	6.5	60	158
1,5	0.0072	2.5	6.5	65	169
1,6	0.0077	2.5	6.5	69	180
1,7	0.0082	2.5	6.5	74	191
1,8	0.0087	2.5	6.5	78	203
1,9	0.0092	2.5	6.5	82	215
2	0.0096	2.5	6.5	86	225

		Vmin	Vmax	Qmin	Qmax
m	KIS 2	m/s	m/s	m3/h	m3/h
0.5	0.0048	2.5	5.5	43	95
1	0.0096	2.5	5.5	86	190
1,1	0.0106	2.5	5.5	95	210
1,2	0.0116	2.5	5.5	104	229
1,3	0.0125	2.5	5.5	112	248
1,4	0.0135	2.5	5.5	122	267
1,5	0.0145	2.5	5.5	130	286
1,6	0.0154	2.5	5.5	139	305
1,7	0.0164	2.5	5.5	148	324
1,8	0.0174	2.5	5.5	157	343
1,9	0.0183	2.5	5.5	165	365
2	0.0193	2.5	7	174	382

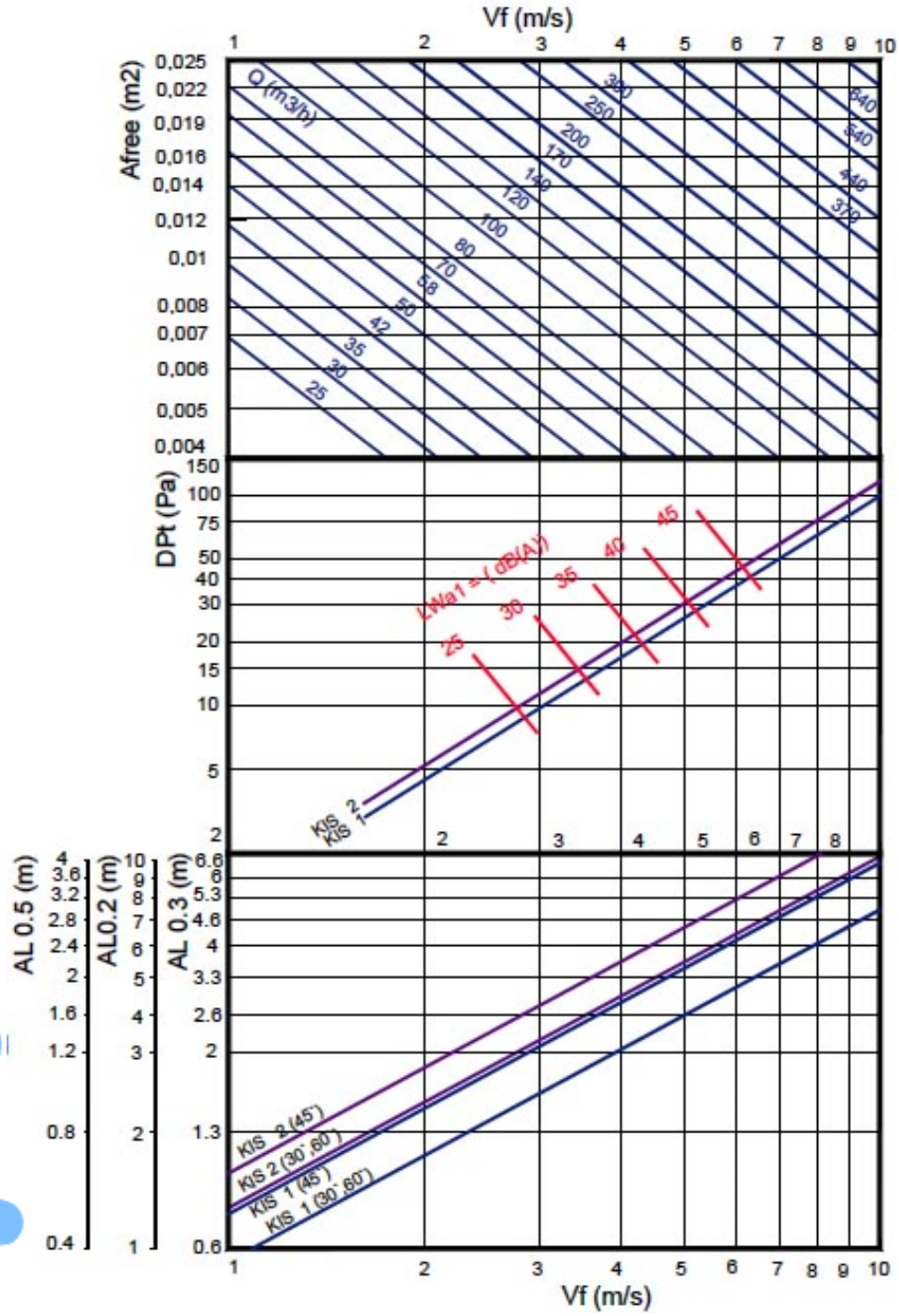

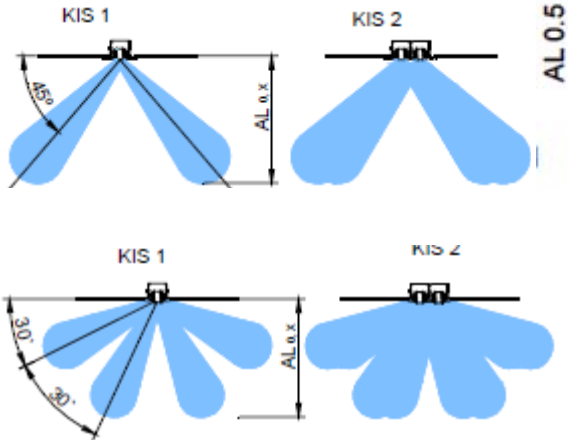

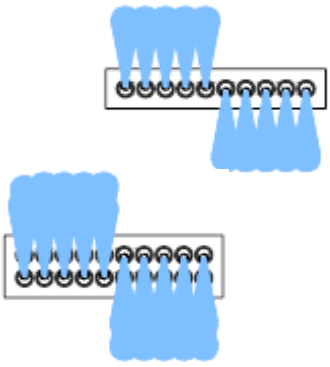

Поправочний коефіцієнт при викиді KL

	0.5 m	1 m	1.5 m	2 m
1	0.71	1	1.07	1.14
2	0.73	1	1.09	1.15

AL`02 = Kl x AL02

Поправочний коефіцієнт для DPt та Lwa1

		0.5 m			1 m			1.5 m			2 m		
		100%	50%	0%	100%	50%	0%	100%	50%	0%	100%	50%	0%
1	Dpt	0.95	2.35	3.15	1	1.4	2.2	1	1.4	2.2	1.1	2.5	3.3
	Lwa1	-6	-3	-3,7	0	+0,8	+0,4	+1	+1,7	+1,2	-2,1	-0,4	-1,9
2	Dpt	0.96	2.48	3.25	1	1.5	2.3	1	1.5	2.3	1.2	2.7	3.5
	Lwa1	-3,7	-3,4	-2,9	0	+0,6	+0,6	+2,4	+3,3	+3,2	-0,5	+0,8	+0,9

DPt1 = Kp x DPt

Lwa1 = Lwa + Kf

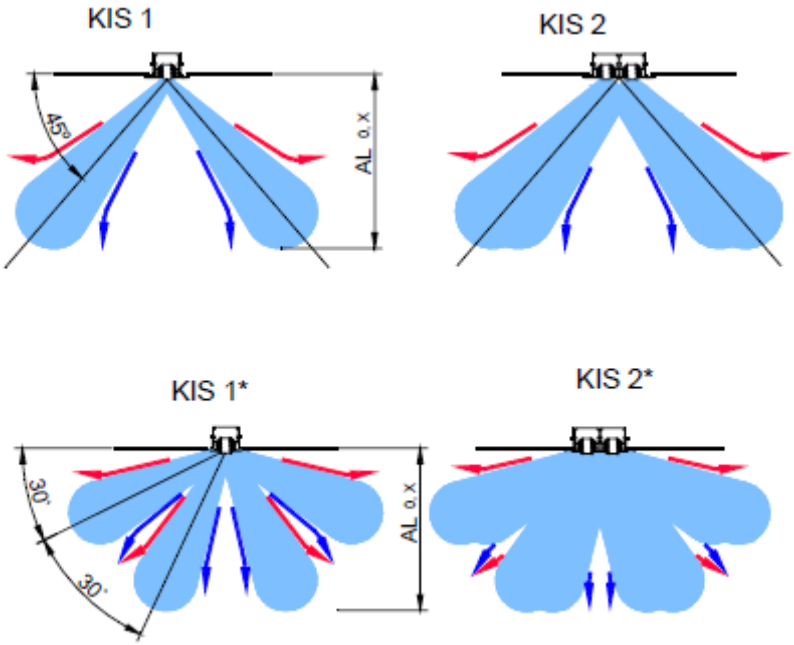

ПОПРАВОЧНИЙ КОЕФІЦІЄНТ ПРИ РОЗПОДІЛІ ПОВІТРЯ ПО ВЕРТИКАЛІ (Alv0,2) для DT

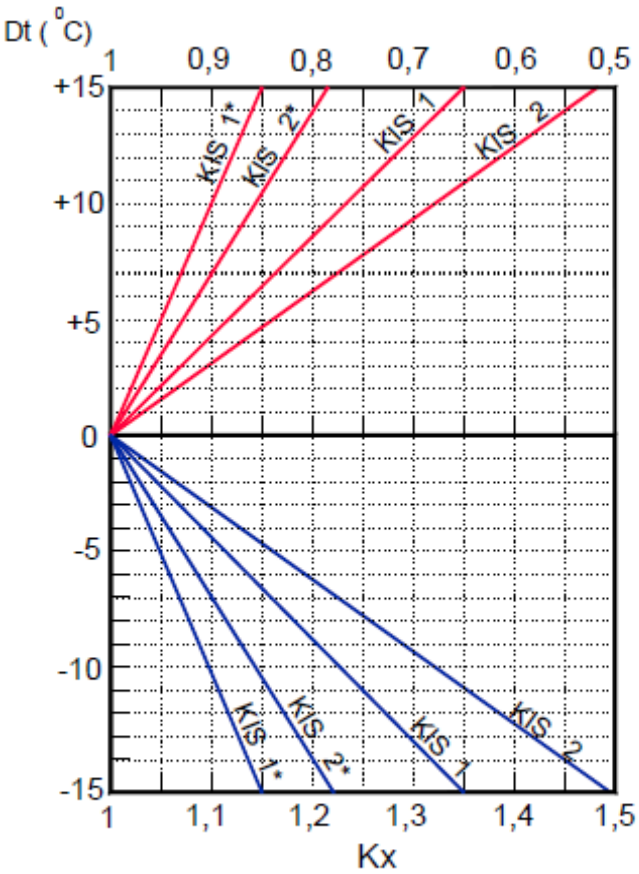

$$AL'\,v_{0.2} = Kx \times AL_{0.2}$$