# Линейный диффузор LOOK

MADEL'

Диффузоры LOOK скрытого монтажа созданы , чтобы сочетать эстетику с техническими характеристиками. Они могут быть установлены в подвесной потолок, при этом скрывается установочная рама и остается видимым только слот.
Они позволяют формировать непрерывную линию, с активными и неактивными зонами, создавая минималистический дизайн.

Используются как на приток, так и на вытяжку. Регулируя внутреннюю пластину можно менять направление потока без изменения объема воздуха.

Диффузоры LOOK допускают изменение потока на 60% , сохраняя стабильный поток воздуха.

Эти диффузоры можно использовать на высоте от 2,6 до 4 метров , при перепаде температур до 12°C.

LOOK-CM

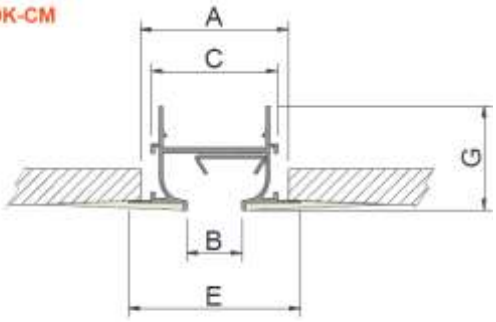


| LOOK | A | B | C | G | E |
|---|---|---|---|---|---|
| 20 | 55 | 20 | 47 | 38,2 | 63,5 |
| 30 | 84 | 30 | 76 | 45,2 | 97,3 |
| 40 | 94 | 40 | 86 | 45,2 | 107,3 |

LOOK-SM

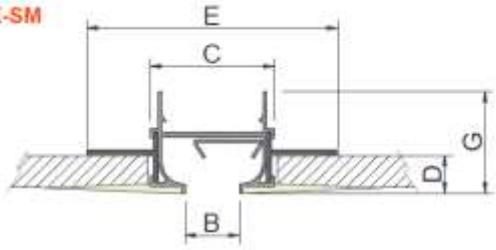


| LOOK | B | C | D | G | E |
|---|---|---|---|---|---|
| 20 | 20 | 47 | 14 | 38,2 | 94,3 |
| 30 | 30 | 76 | 14 | 45,2 | 123,5 |
| 40 | 40 | 86 | 14 | 45,2 | 133,5 |

## КЛАССИФИКАЦИЯ

**LOOK-CM-AR** Линейный диффузор скрытого монтажа с широкой рамой.
Применяют для элементов длиной до 2м.

**LOOK-SM-AR** Линейный диффузор скрытого монтажа с узкой рамой.
Применяют для элементов длиной до 2м.

**…-ARI** Линейный диффузор для соединения диффузоров, если общая длина более 2м.

**…-ARD** Линейный диффузор для соединения диффузоров, если общая длина более 2м.

**…-INT** Линейный диффузор скрытого монтажа для соединения .
Применяют для диффузоров длиной более 4м.

## МАТЕРИАЛ

Диффузор изготовлен из алюминия , внутренние пластины выполнены из оцинкованной стали .

## АКСЕССУАРЫ

**A90/LOOK** Угловой (неактивный) линейный диффузор , выполнен под углом 90°.

LOOK-...-AR

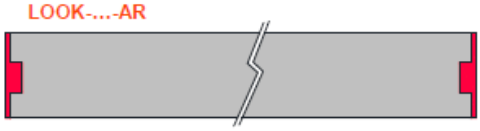

LOOK-...-ARD

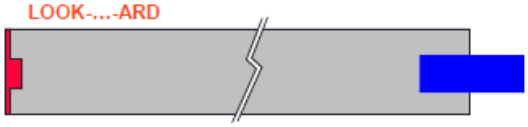

LOOK-...-INT

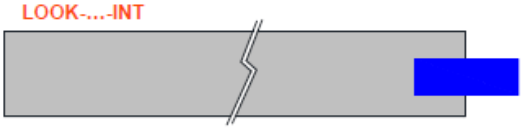

LOOK-...-ARI

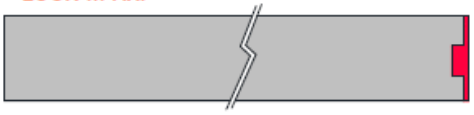

A90/LOOK

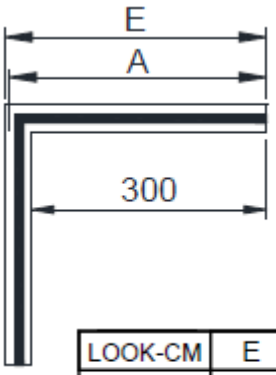


| LOOK-CM | E | A |
|---|---|---|
| 20 | 364 | 359 |
| 30 | 397 | 391 |
| 40 | 407 | 401 |

| LOOK-SM | E | A |
|---|---|---|
| 20 | 347 | 347 |
| 30 | 376 | 376 |
| 40 | 386 | 386 |

LOOK-CM (D) + PLOK-CM...-R

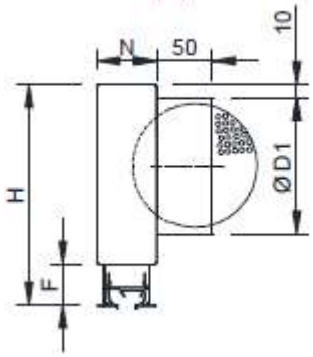


LOOK-CM (PM) + PLOK-CM...-R

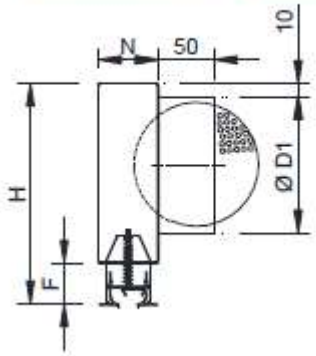


LOOK-SM (D) + PLOK-SM...-R

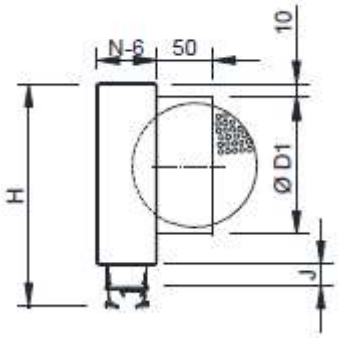


LOOK-SM (L) + PLOK-SM...-R

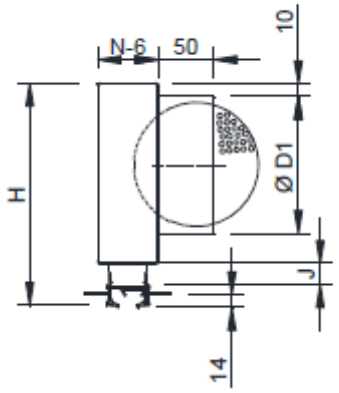


## ДОПОЛНИТЕЛЬНЫЕ ЭЛЕМЕНТЫ

**PLOK-CM** Пленум–бокс с боковым круглым подсоединением . В комплекте идут кронштейны для подвешивания узла к потолку. Изготовлен из оцинкованной стали.

**PLOK-SM** Пленум–бокс с боковым круглым подсоединением . В комплекте идут кронштейны для подвешивания узла к потолку. Изготовлен из оцинкованной стали.

**….-R** Пленум–бокс с регулировкой объема воздуха.

**.../AIS/** Пленум–бокс с теплозвуковой изоляцией из вспененного материала , имеющего плотность 25 кг / м3 ISO 845.
Теплопроводность 10º C_0,040 Вт / мºK EN12667.
Классифицированная реакция на огонь B-s1, d0 EN 13501-1.

## КРЕПЛЕНИЕ

**(D)** Крепление с помощью кронштейнов для подвешивания к потолку диффузора LOOK-… или соединения с пленум-боксом LOOK-…+ PLOK-…(стандарт).

**(PM)** Набор ригелей для установки диффузора LOOK-CM в подвесной потолок или для установки диффузора с пленум-боксом PLOK-CM.

**(L)** Опорные кронштейны для подвешивания диффузора LOOK-SM к потолку или диффузора с пленум-боксом LOOK-SM+ PLOK-SM

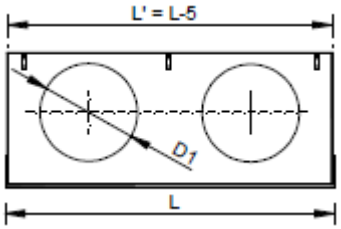


| | L⩽0.5 | | L⩽1 | | L⩽1,2 | | L⩽1,5 | | L⩽2 | | | | |
|---|---|---|---|---|---|---|---|---|---|---|---|---|---|
| Look | H | D1 | H | D1 | H | D1 | H | D1 | H | D1 | N | F | J |
| 20 | 256 | 1/158 | 256 | 1/158 | 256 | 1/158 | 256 | 1/158 | 256 | 2/158 | 69 | 36 | 14,3 |
| 30 | 256 | 1/158 | 256 | 1/158 | 256 | 1/158 | 256 | 1/158 | 256 | 2/158 | 98 | 42 | 20,3 |
| 40 | 256 | 1/158 | 296 | 1/198 | 296 | 1/198 | 296 | 2/198 | 296 | 2/198 | 108 | 42 | 20,3 |

LOOK-CM (PM)

1.-Убрать внутреннюю пластину

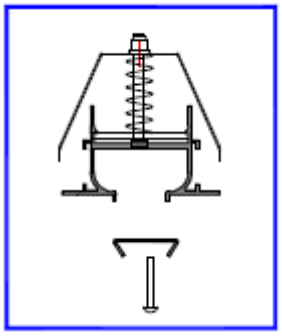

2.-Отрегулировать ригель

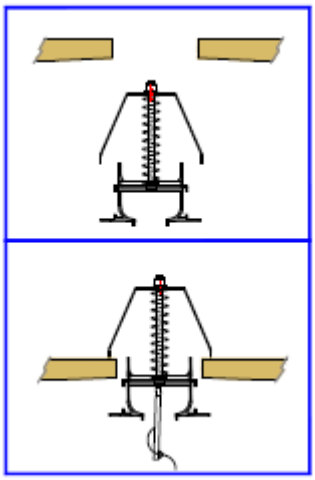

3.-Установить внутреннюю пластину

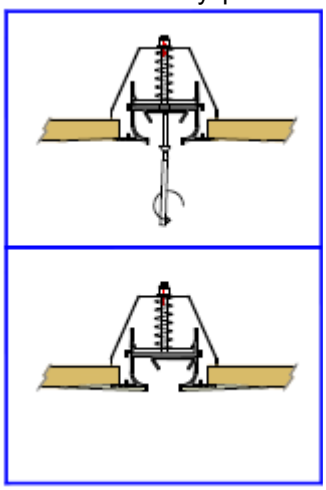

4.-Закрыть наружную раму покрытием, чтобы осталася видна только щель

## ОТДЕЛОЧНЫЕ ПОКРЫТИЯ

**R9005M** Матовый черный цвет R9005 (20-30% блеска)

**R9016S** Полуматовый белый цвет R9016 (60-70% блеска)

**R9010S** Полуматовый белый цвет R9010 (60-70% блеска)

**RAL….** Покрытие лаком другого цвета (по запросу) .

LOOK-SM (L)

2.-Отрегулировать и затянуть L

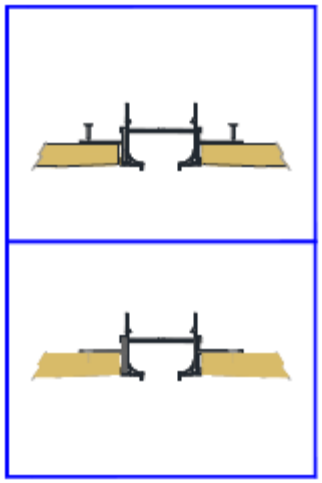

LOOK-SM (L)

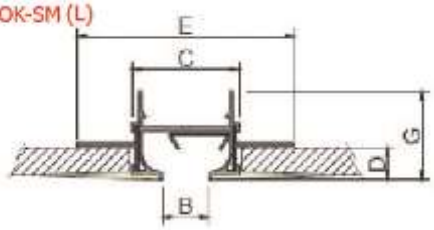


размер (E) - размер крепления L

| LOOK | B | C | D | G | E |
|---|---|---|---|---|---|
| 20 | 20 | 47 | 14 | 38,2 | 94,3 |
| 30 | 30 | 76 | 14 | 45,2 | 123,5 |
| 40 | 40 | 86 | 14 | 45,2 | 133,5 |

3.-Установить внутреннюю пластину

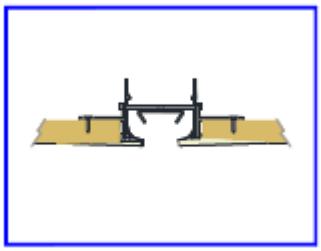

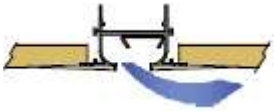

## РАСЧЕТНАЯ СКОРОСТЬ, ПОТЕРЯ ДАВЛЕНИЯ И УРОВЕНЬ ЗВУКОВОЙ МОЩНОСТИ, РАСПРЕДЕЛЕНИЕ ВОЗДУХА С ЭФФЕКТОМ ПОТОЛКА : В ОДНОМ НАПРАВЛЕНИИ

Рекомендуемая скорость

| LOOK | Vmin m/s | Vmax m/s |
|---|---|---|
| 20 | 2,5 | 4,5 |
| 30 | 2,5 | 4,5 |
| 40 | 2,5 | 4,5 |

Площадь живого сечения ($м^2$)

| LOOK | 0.5 m | 1 m | 1.2 m | 1.5 m | 1.8 m | 2 m |
|---|---|---|---|---|---|---|
| 20 | 0.0067 | 0.0135 | 0.0162 | 0.0202 | 0.0243 | 0.0270 |
| 30 | 0.0099 | 0.0199 | 0.0239 | 0.0299 | 0.0358 | 0.0398 |
| 40 | 0.0112 | 0.0223 | 0.0268 | 0.0334 | 0.0401 | 0.0446 |

Поправочный коэффициент для DPt и Lwa1
LOOK-AR + PLOK-R

| | | 0.5 m<x<0.7m | | | 0.8 m<x<1.2m | | | 1.3 m<x<1.7m | | | 1.8 m<x<2m | | |
|---|---|---|---|---|---|---|---|---|---|---|---|---|---|
| | | 100% | 50% | 25% | 100% | 50% | 25% | 100% | 50% | 25% | 100% | 50% | 25% |
| 20 | Dpt | 0.88 | 2.88 | 3 | 1 | 1.4 | 2.2 | 1.3 | 2.7 | 3.5 | 1.5 | 2.9 | 3.7 |
| | Lwa1 | - | -3 | -5 | - | 4 | 7 | - | 3 | 5 | - | 3 | 7 |
| 30 | Dpt | 0.93 | 2.68 | 3.12 | 1 | 1.45 | 2.25 | 1 | 2.1 | 2.9 | 1.35 | 2.8 | 3.6 |
| | Lwa1 | - | -3.3 | -4 | - | 2.3 | 3.8 | 2.2 | 3.1 | 4.1 | 0 | 2 | 4.1 |
| 40 | Dpt | 0.98 | 2.48 | 3.25 | 1 | 1.5 | 2.3 | 1 | 1.5 | 2.3 | 1.2 | 2.7 | 3.5 |
| | Lwa1 | - | -3.6 | -3.1 | - | 0.6 | 0.6 | 2.3 | 3.2 | 3.1 | 0 | 1 | 1.2 |

DPt1 = Kp x DPt

Lwa1 = Lwa + Kf

Поправочный коэффициент при выбросе KL

| LOOK | 0.5 m | 1 m | 1.2 m | 1.5 m | 1.8 m | 2 m |
|---|---|---|---|---|---|---|
| 20 | 0.8 | 1 | 1.13 | 1.27 | 1.35 | 1.43 |
| 30 | 0.76 | 1 | 1.09 | 1.18 | 1.23 | 1.29 |
| 40 | 0.73 | 1 | 1.05 | 1.09 | 1.12 | 1.15 |

AL`02 = Kl x AL02

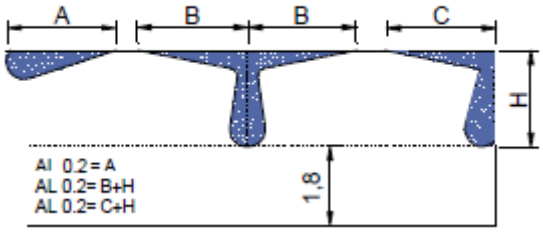


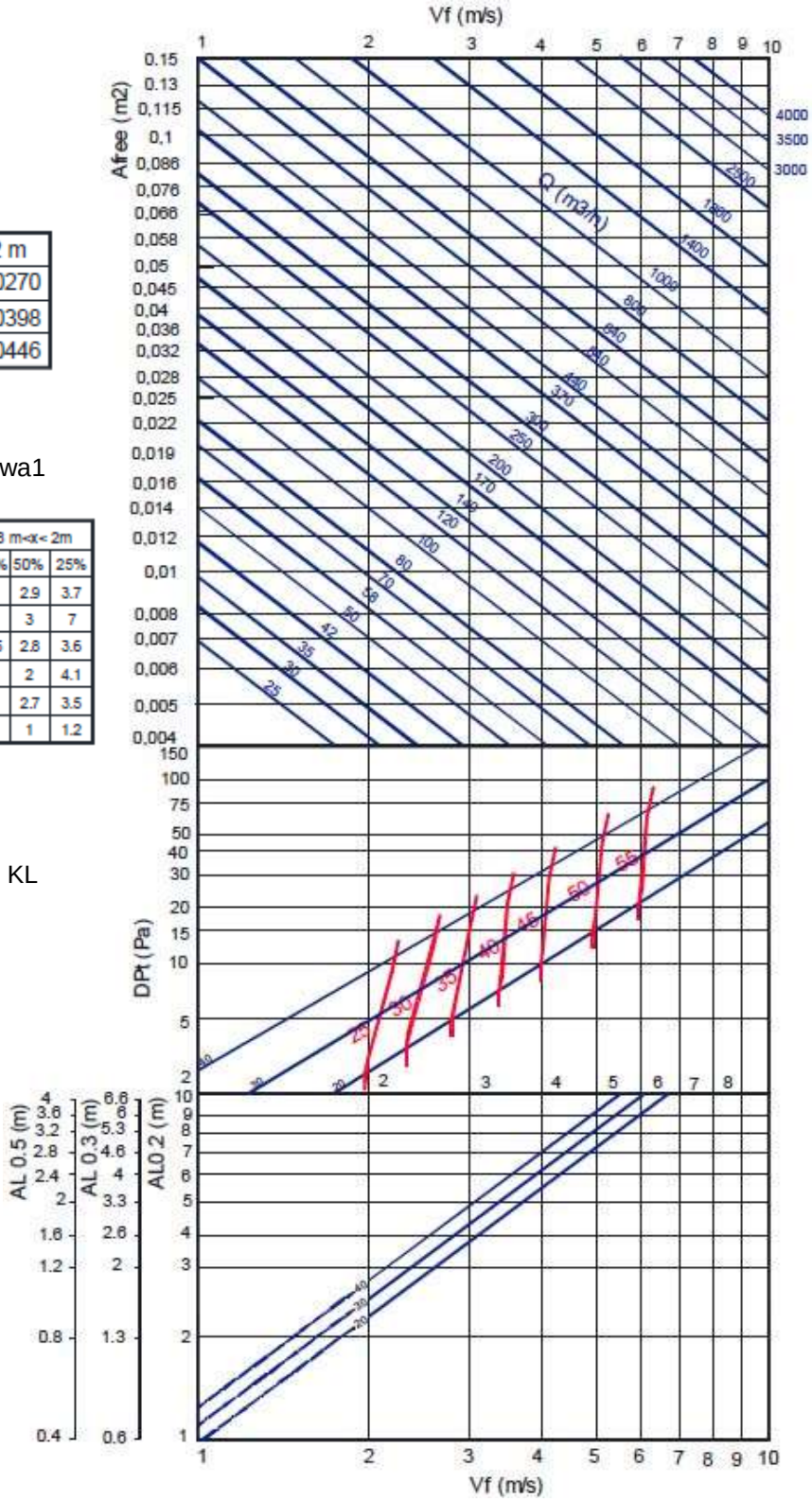

**ПОПРАВОЧНЫЙ КОЭФФИЦИЕНТ ПРИ РАСПРЕДЕЛЕНИИ ВОЗДУХА ПО ВЕРТИКАЛИ (bV) для DT(-)**

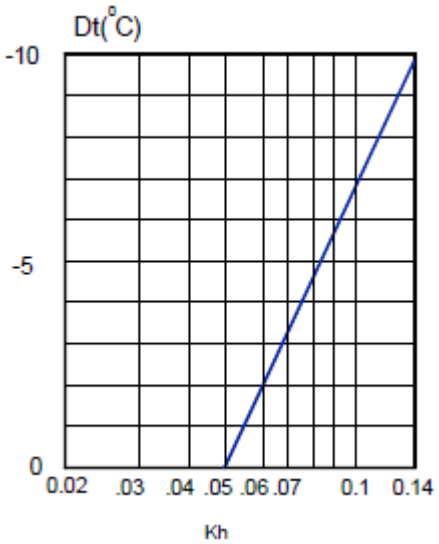


Kh – Поправочный коэффициент при вертикальной диффузии

**ПОПРАВОЧНЫЙ КОЭФФИЦИЕНТ ПРИ ВЫБРОСЕ (LO.2) DT(-)**

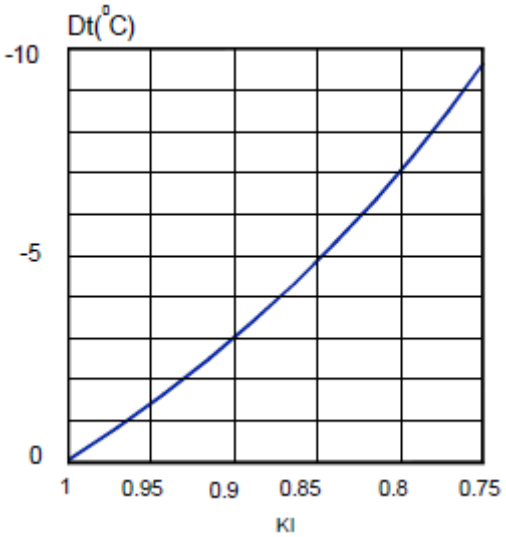


Kl – Поправочный коэффициент при выбросе

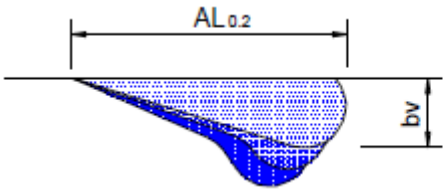


$$bv = Kh \times Al_{0.2}$$

$$AL'_{0.2}\ (Dt < 0) = Kl \times AL_{0.2}$$

**СООТНОШЕНИЕ ТЕМПЕРАТУР**

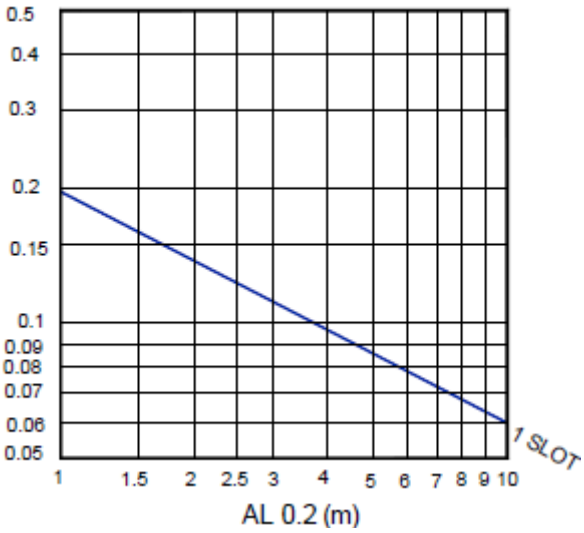


**СООТНОШЕНИЕ ВЫХОДОВ ВОЗДУХА**

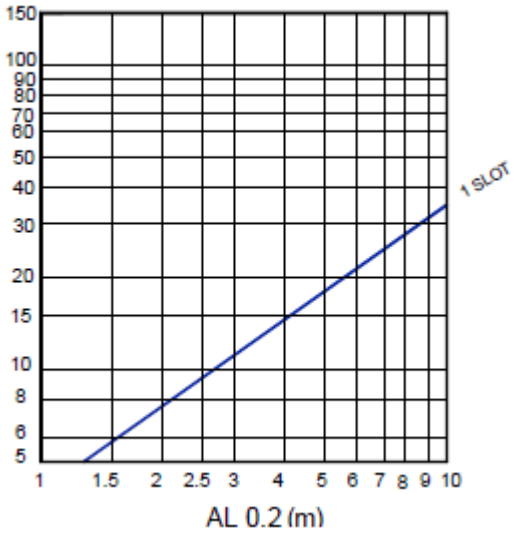

## РАСЧЕТНАЯ СКОРОСТЬ, ПОТЕРЯ ДАВЛЕНИЯ И УРОВЕНЬ ЗВУКОВОЙ МОЩНОСТИ, РАСПРЕДЕЛЕНИЕ ВОЗДУХА С ЭФФЕКТОМ ПОТОЛКА : ВЕРТИКАЛЬНАЯ ПОДАЧА ВОЗДУХА

Рекомендуемая скорость

| LOOK | Vmin m/s | Vmax m/s |
|---|---|---|
| 20 | 2,5 | 4,5 |
| 30 | 2,5 | 4,5 |
| 40 | 2,5 | 4,5 |

Площадь живого сечения ($м^2$)

| LOOK | 0.5 m | 1 m | 1.2 m | 1.5 m | 1.8 m | 2 m |
|---|---|---|---|---|---|---|
| 20 | 0.0067 | 0.0135 | 0.0162 | 0.0202 | 0.0243 | 0.0270 |
| 30 | 0.0099 | 0.0199 | 0.0239 | 0.0299 | 0.0358 | 0.0398 |
| 40 | 0.0112 | 0.0223 | 0.0268 | 0.0334 | 0.0401 | 0.0446 |

Поправочный коэффициент для DPt и Lwa1

| | | 0.5 m<x< 0.7m | | | 0.8 m<x< 1.2m | | | 1.3 m<x< 1.7m | | | 1.8 m<x< 2m | | |
|---|---|---|---|---|---|---|---|---|---|---|---|---|---|
| | | 100% | 50% | 25% | 100% | 50% | 25% | 100% | 50% | 25% | 100% | 50% | 25% |
| 20 | Dpt | 0.88 | 2.88 | 3 | 1 | 1.4 | 2.2 | 1.3 | 2.7 | 3.5 | 1.5 | 2.9 | 3.7 |
| | Lwa1 | - | -3 | -5 | - | 4 | 7 | - | 3 | 5 | - | 3 | 7 |
| 30 | Dpt | 0.93 | 2.68 | 3.12 | 1 | 1.5 | 2.3 | 1 | 2.1 | 2.9 | 1.3 | 2.8 | 3.6 |
| | Lwa1 | - | -3.2 | -4 | - | 2.3 | 3.8 | - | 3.2 | 4.1 | - | 2 | 4 |
| 40 | Dpt | 0.98 | 2.48 | 3.25 | 1 | 1.5 | 2.3 | 1 | 1.5 | 2.3 | 1.2 | 2.7 | 3.5 |
| | Lwa1 | - | -3.4 | -2.9 | - | 0.6 | 0.6 | - | 3.3 | 3.2 | - | 0.9 | 1.1 |

DPt1 = Kp x DPt

Lwa1 = Lwa + Kf

Поправочный коэффициент при выбросе KL

| LOOK | 0.5 m | 1 m | 1.2 m | 1.5 m | 1.8 m | 2 m |
|---|---|---|---|---|---|---|
| 20 | 0.7 | 1 | 1.02 | 1.04 | 1.07 | 1.1 |
| 30 | 0.72 | 1 | 1.03 | 1.07 | 1.08 | 1.1 |
| 40 | 0.73 | 1 | 1.04 | 1.09 | 1.1 | 1.15 |

ALv` 0.2 = Kl x ALv 02

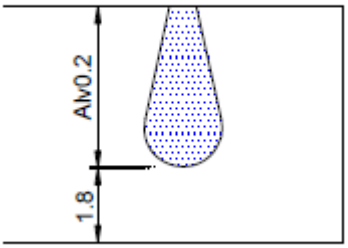


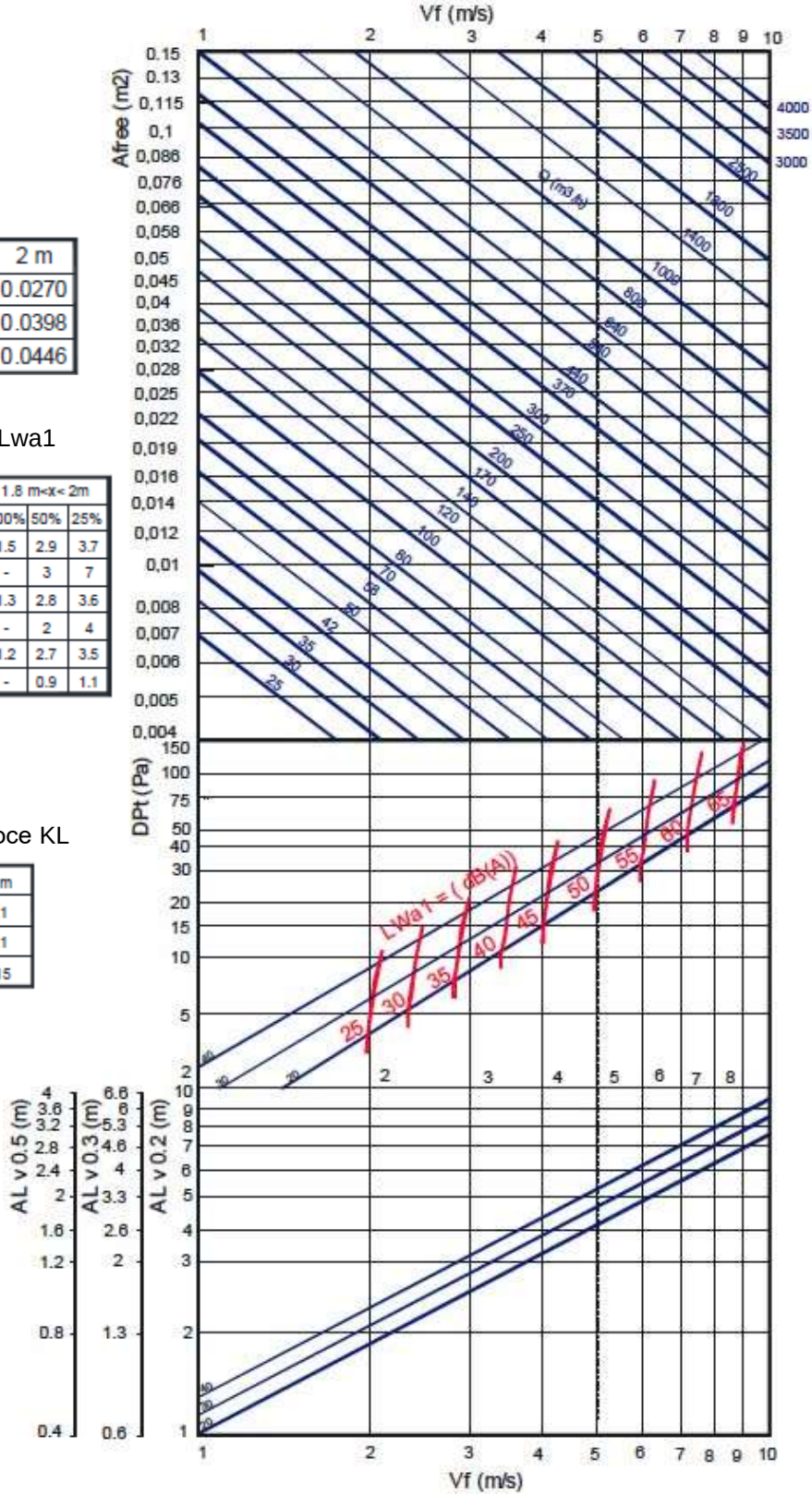

Поправочный коэффициент для вертикальной струи (Alv0,2) DT(+)

| LOOK | DT (+5) | DT (+10) |
|---|---|---|
| 20 | 0,75 | 0,64 |
| 30 | 0,76 | 0,65 |
| 40 | 0,76 | 0,65 |

DT = T притока - T комн.

Alv 0,2 (DT+) = Kv x Al 02

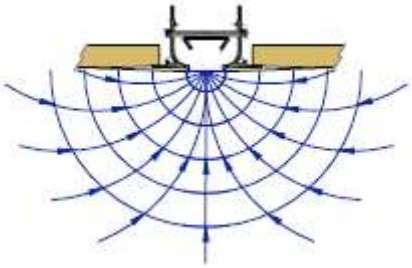

## РАСЧЕТНАЯ СКОРОСТЬ, ПОТЕРЯ ДАВЛЕНИЯ И УРОВЕНЬ ЗВУКОВОЙ МОЩНОСТИ

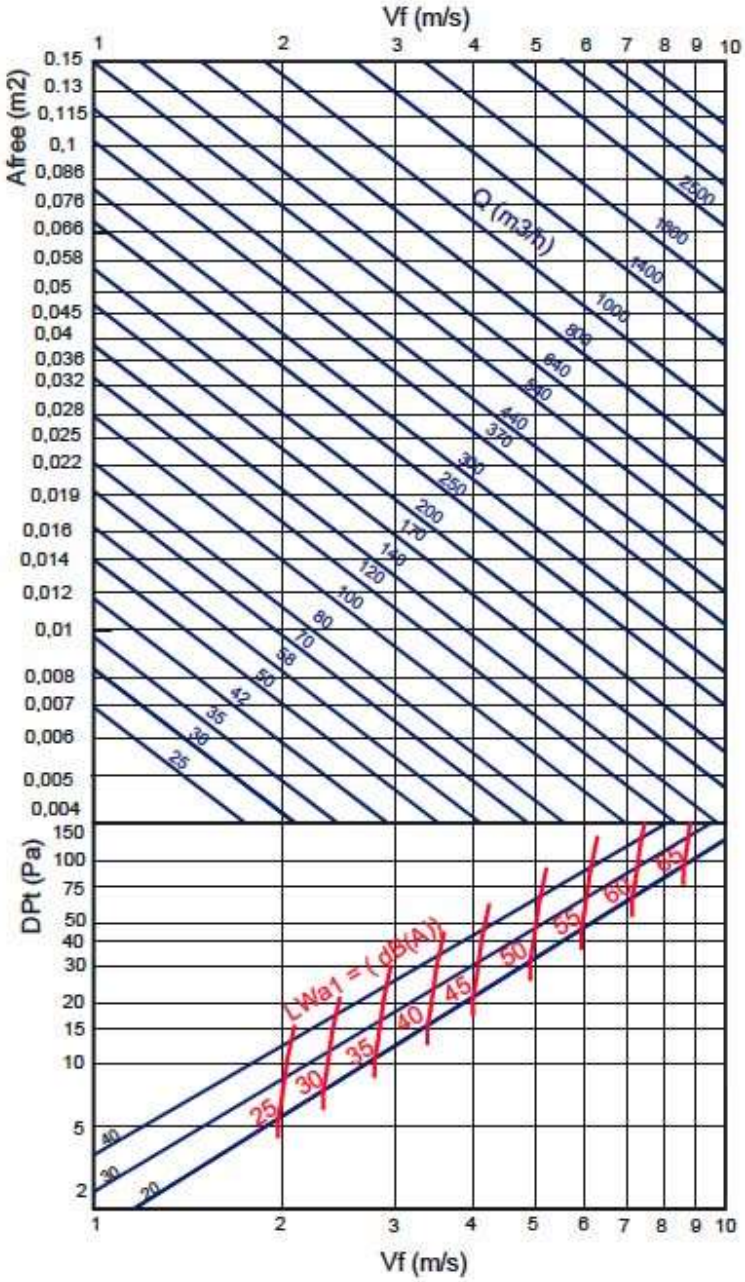


Рекомендуемая скорость

| LOOK | Vmin m/s | Vmax m/s |
|---|---|---|
| 20 | 2,5 | 3,5 |
| 30 | 2,5 | 3,5 |
| 40 | 2,5 | 3,5 |

Площадь живого сечения ($м^2$)

| LOOK | 0.5 m | 1 m | 1.2 m | 1.5 m | 1.8 m | 2 m |
|---|---|---|---|---|---|---|
| 20 | 0.0067 | 0.0135 | 0.0162 | 0.0202 | 0.0243 | 0.0270 |
| 30 | 0.0099 | 0.0199 | 0.0239 | 0.0299 | 0.0358 | 0.0398 |
| 40 | 0.0112 | 0.0223 | 0.0268 | 0.0334 | 0.0401 | 0.0446 |

Поправочный коэффициент для DPt и Lwa1
LOOK-AR + PLOK-R

| | | 0.5 m<x< 0.7m | | | 0.8 m<x< 1.2m | | | 1.3 m<x< 1.7m | | | 1.8 m<x< 2m | | |
|---|---|---|---|---|---|---|---|---|---|---|---|---|---|
| | | 100% | 50% | 25% | 100% | 50% | 25% | 100% | 50% | 25% | 100% | 50% | 25% |
| 20 | Dpt | 0.88 | 2.88 | 3 | 1 | 1.4 | 2.2 | 1.3 | 2.7 | 3.5 | 1.5 | 2.9 | 3.7 |
| | Lwa1 | - | 3 | 5 | - | 4 | 7 | - | 3 | 5 | - | 3 | 7 |
| 30 | Dpt | 0.86 | 2.61 | 3.08 | 1 | 1.5 | 2.3 | 1.4 | 2.8 | 3.6 | 1.58 | 3.03 | 3.83 |
| | Lwa1 | - | 3 | 5 | - | 4 | 7 | - | 4 | 7 | - | 3 | 8 |
| 40 | Dpt | 0.85 | 2.35 | 3.15 | 1 | 1.5 | 2.3 | 1.4 | 2.9 | 3.7 | 1.66 | 3.16 | 3.96 |
| | Lwa1 | - | 3 | 5 | - | 4 | 7 | - | 4 | 7 | - | 3 | 8 |

DPt1 = Kp x DPt

Lwa1 = Lwa + Kf