Регулятор постоянного потока воздуха SKC-C

MADEL'

Заслонки SKC-C предназначены для поддержания постоянного потока воздуха в системах вентиляции и кондиционирования . Устанавливаются на воздуховоды круглого сечения.

Заслонки поддерживают постоянный поток при росте или падении давления в воздушной сети, вызванного разрывом соединений, засорением фильтров, воздуховодов, оконных проемов.

Заслонки SKC-C работают автоматически и независимы от внешних источников энергии. Заслонка работает по принципу равновесия сил давления воздуха и реактивных сил, создаваемых пружиной и пневмоамортизатором.

Заслонка оборудована градуированной шкалой потока, позволяющей быстро и точно настраивать необходимый поток. Для любого номинального диаметра заслонки можно выбирать значение потока с соотношением Vmax : Vmin , равным 3:1 .

<u>Преимущества продукта:</u>

- Автономная система.
- Простая регулировка воздушного потока.
- Возможность работы с двумя воздушными потоками.
- Автоматическая балансировка сети воздуховодов.
- Экономичный монтаж.
- Простота обслуживания.

- Офисы
- Отели
- Больницы и чистые помещения

SKC-C /MA/

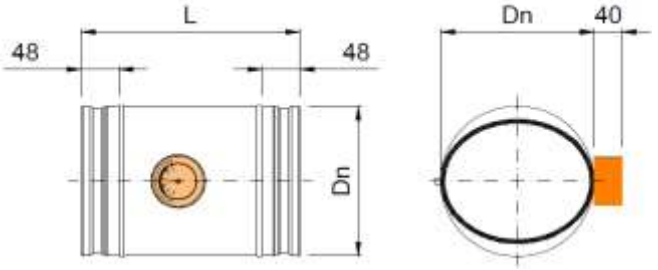

SKC-C /MA/ AIS/

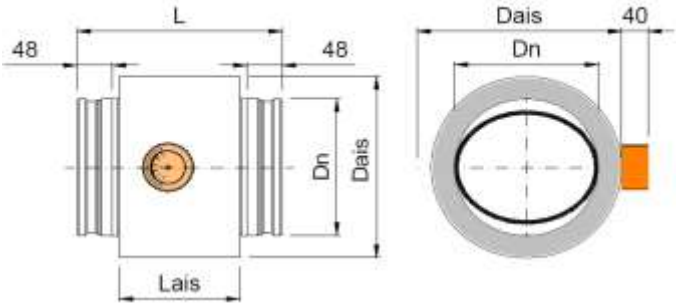

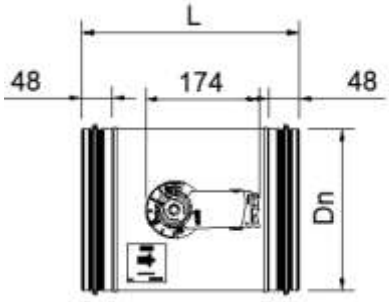

SKC-C/ MK/

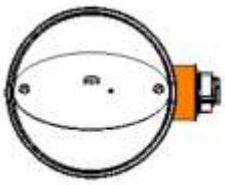

SKC-C /MK/ AIS/

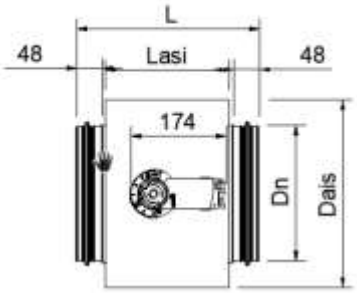

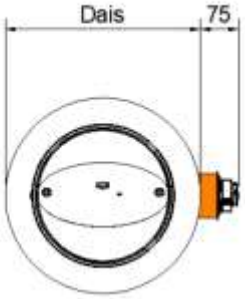

D	Dn	Dais	L	L ais
80	78	-	225	-
100	98	178	270	157
125	123	203	270	157
160	158	238	295	182
200	198	278	295	182
250	248	328	335	222
315	313	393	340	227
355	353	433	380	267
400	398	478	420	307

КЛАССИФИКАЦИЯ

SKC-C/MA/ Круглая заслонка с ручным управлением для установки определенного потока с резиновым уплотнением . Соединение с воздуховодом отвечает стандарту EN-1506.
Герметичность корпуса соответствует стандарту EN-1751.
100 < D(∅) < 400 EN-1751 Корпус класса C

SKC-C/MK/CM 24L…230L/ Заслонка с електроприводом Belimo On/Off на 24v или 230v 2N

SKC-C/MK/CM 24-SX-L/ Заслонка с пропорциональным електроприводом Belimo (2-10V) на 24v 2N.

…/AIS/ Заслонка с термоакустической изоляцией.

МАТЕРИАЛ

Заслонка изготовлена из оцинкованной стали. Резиновые уплотнения.

ОТДЕЛОЧНЫЕ ПОКРЫТИЯ

Гальванизированная сталь (без покрытия).

SKC-C/MA/ РУЧНОЕ УПРАВЛЕНИЕ

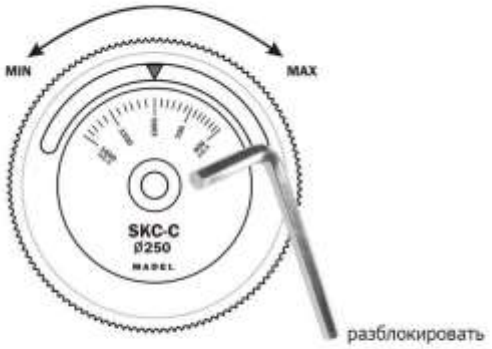

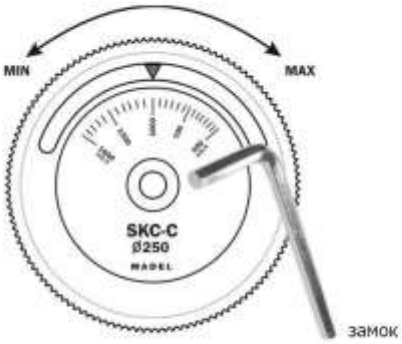

1) Отвинтите центральный винт шестигранным ключом и поверните оранжевую ручку до нужного значения.

2) Достигнув желаемого расхода, затяните снова центральный винт.

SKC-C/MK/CM/

Заслонки постоянного расхода воздуха предварительно настроены на максимальный и минимальный расход на тот случай, если вы хотите изменить эти ограничения, действуйте следующим образом

1) Снимиет магнитный фиксатор, который крепится к валу заслонки (оранжевый) Оставьте его прикрепленным к магниту индикатор (1) С этого момента вал двигателя высвобождается (2)

2) Рукой снимите серые пластиковые упоры и поместите их в желаемые пределы.

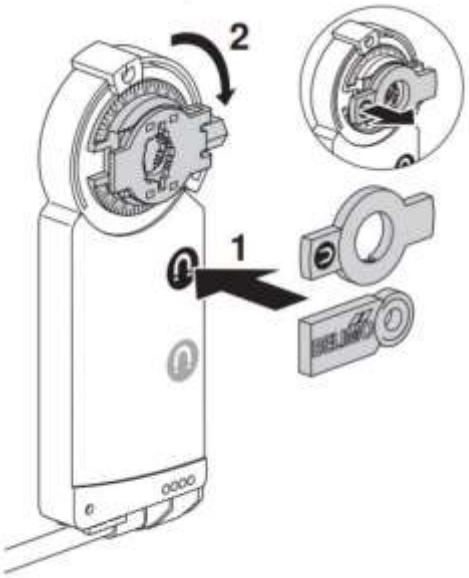

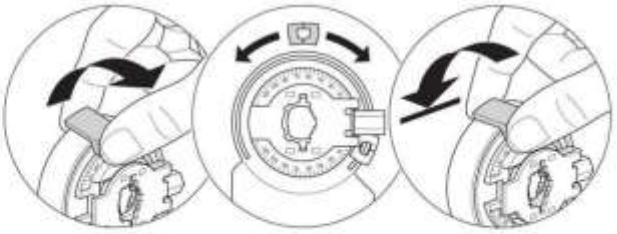

3) Переместите элемент, препятствующий вращению на вал заслонки

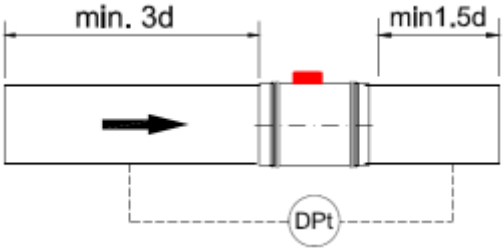

Рекомендуемый расход воздуха

Ø	Q (m3/h)		dPmin (Pa)
80	Qmin	60	50 < P < 1000
	Qmax	150	115< P < 1000
100	Qmin	100	50 < P < 1000
	Qmax	250	110 < P < 1000
125	Qmin	100	50 < P < 1000
	Qmax	350	80 < P < 1000
160	Qmin	180	50 < P < 1000
	Qmax	600	100 < P < 1000
200	Qmin	250	50 < P < 1000
	Qmax	900	125 < P < 1000
250	Qmin	450	50 < P < 1000
	Qmax	1200	135 < P < 1000
315	Qmin	700	50 < P < 1000
	Qmax	2100	220 < P < 1000
355	Qmin	900	50 < P < 1000
	Qmax	2600	220 < P < 1000
400	Qmin	1000	50 < P < 1000
	Qmax	3400	220 < P < 1000

Уровень звукового давления

Ø	Q	L wa1		
		100 Pa	250 Pa	500 Pa
80	40	38	50	57
	60	42	52	59
	85	45	54	61
	125	49	58	65
100	70	43	50	55
	110	46	54	60
	170	49	58	64
	210	51	60	65
125	110	44	51	56
	175	47	55	61
	265	49	58	65
	330	51	60	66
160	180	45	54	60
	290	48	57	63
	435	49	58	65
	540	51	59	66
200	280	46	57	64
	450	48	59	66
	680	50	59	67
	850	51	59	67
250	450	47	47	65
	700	49	59	66
	1060	51	59	67
	1325	52	61	67
315	700	48	60	66
	1120	50	59	67
	1680	54	60	67
	2100	57	62	68
335	890	49	61	67
	1425	50	61	66
	2150	56	62	68
	2600	61	64	70
400	1130	50	62	68
	1800	51	61	66
	2700	61	63	68
	3400	65	66	71

РАСЧЕТНАЯ СКОРОСТЬ, ПОТЕРЯ ДАВЛЕНИЯ

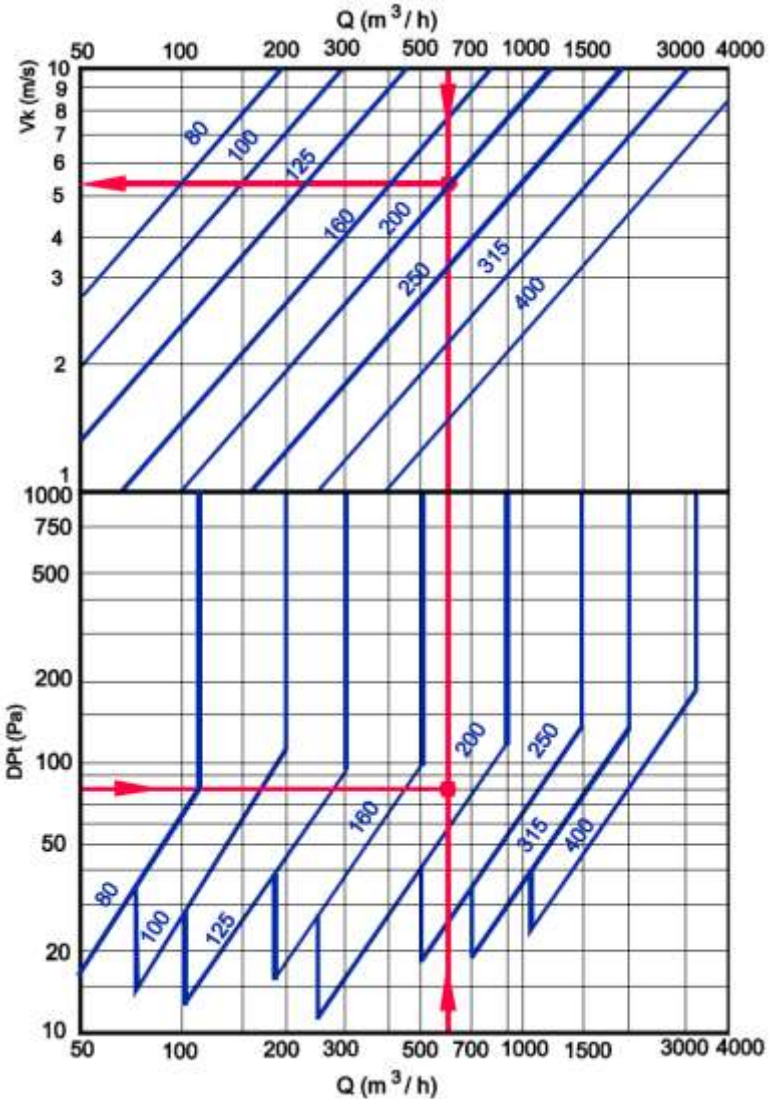

ПРИМЕР:

Требуемый поток:
Q=600 м3/ч)

Минимальное доступное давление
P=80 Па

Выбранный размер:
SKC-C 200

Диапазон давлений
60 < P < 1000 Па

Скорость потока
Vk = 5,3 м3/ч