Регулятор постійного потоку повітря
SKC-C

MADEL'

Клапани SKC-C призначені для підтримки постійного потоку повітря в системах вентиляції і кондиціонування. Встановлюються на повітропроводи круглого перерізу.
Клапани підтримують постійний потік при зростанні або падінні тиску в повітряній мережі, викликаного розривом з'єднань, засміченням фільтрів, повітропроводів, віконних отворів.
Клапани SKC-C працюють автоматично і незалежні від зовнішніх джерел енергії. Клапан працює за принципом рівноваги сил тиску повітря і реактивних сил, що створюються пружиною і пневмоамортизатором.
Клапан обладнаний градуйованою шкалою потоку, що дозволяє швидко і точно налаштувати необхідний потік. Для будь-якого номінального діаметра клапану можна вибирати значення потоку з співвідношенням Vmax : Vmin , рівним 3:1 .

<u>Переваги продукту:</u>

- Автономна система.
- Просте регулювання повітряного потоку.
- Можливість роботи з двома повітряними потоками.
- Автоматичне балансування мережі повітропроводів.
- Економічний монтаж.
- Простота обслуговування.

- Офіси
- Готелі
- Лікарні та чисті приміщення

SKC-C /MA/

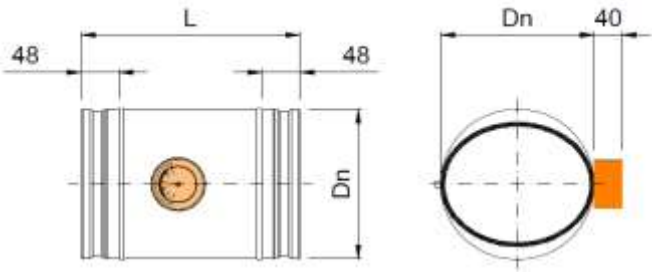

SKC-C /MA/ AIS/

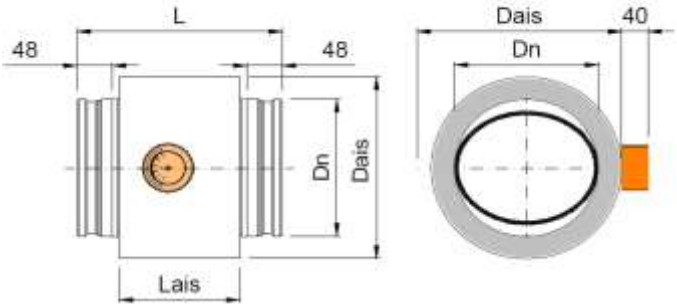

SKC-C/ MK/

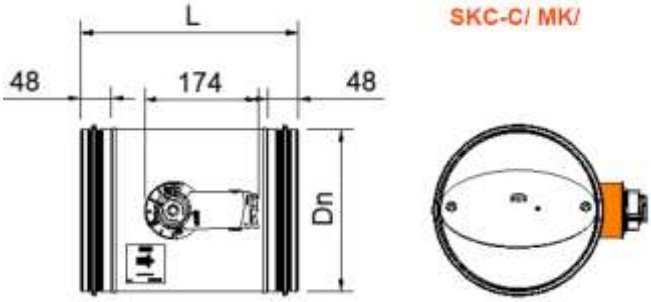

SKC-C /MK/ AIS/

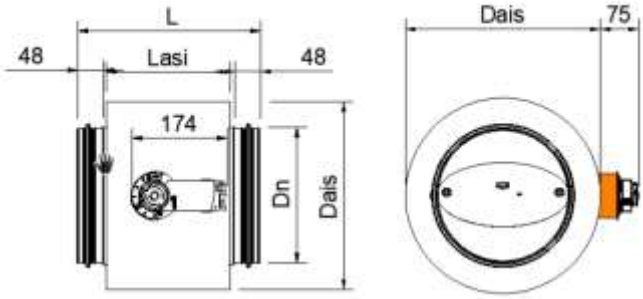

D	Dn	Dais	L	L ais
80	78	-	225	-
100	98	178	270	157
125	123	203	270	157
160	158	238	295	182
200	198	278	295	182
250	248	328	335	222
315	313	393	340	227
355	353	433	380	267
400	398	478	420	307

КЛАСИФІКАЦІЯ

SKC-C/MA/ Круглий клапан з ручним керуванням для встановлення певного потоку з гумовим ущільненням .
З'єднання з повітропроводом відповідає стандарту EN-1506.
Герметичність корпусу відповідає стандарту EN-1751.
100 < D(∅) < 400 EN-1751 Корпус класу C

SKC-C/MK/CM 24L…230L/ Клапан з електроприводом Belimo On/Off на 24v або 230v 2N

SKC-C/MK/CM 24-SX-L/ Клапан з пропорційним електроприводом Belimo (2-10V) на 24v 2N.

…/AIS/ Клапан з термоакустичною ізоляцією.

МАТЕРІАЛ

Клапан виготовлений з оцинкованої сталі.
Гумові ущільнення.

ОЗДОБЛЮВАЛЬНІ ПОКРИТТЯ

Гальванізована сталь (без покриття).

SKC-C/MA/ РУЧНЕ УПРАВЛІННЯ

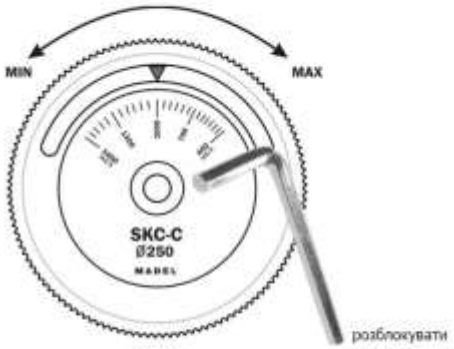

1) Розкрутіть центральний гвинт шестигранним ключем і поверніть помаранчеву ручку до потрібного значення

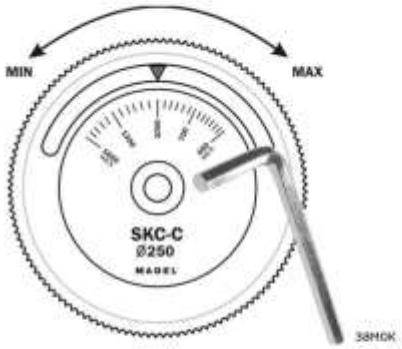

2) Досягши бажаного значення витрати , знову затягніть центральний гвинт

SKC-C/MK/CM/ ЗАСУВКА З ЕЛЕКТРОПРИВОДОМ

Засувки постійної витрати повітря попередньо налаштовані на максимальну та мінімальну витрату на той випадок, якщо ви хочете змінити ці обмеження, дійте наступним чином

1) Зніміть магнітний фіксатор , який кріпится до валу заслінки (помаранчевий) Залиште його прикріпленим до магніту індикатор (1) З цього моменту вал двигуна вивільняється (2)

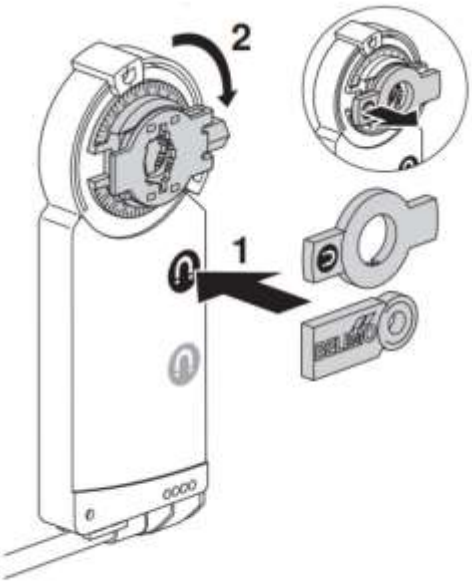

2) Рукой зніміть сірі пластикові упори та помістіть їх у бажані межі

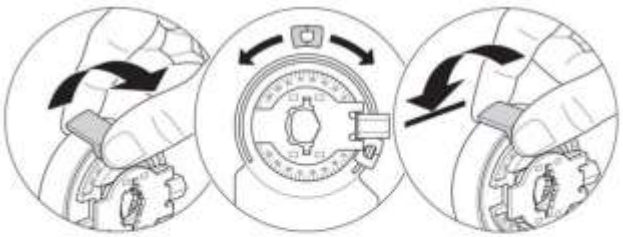

3) Перемістіть елемент , що перешкоджує обертанню на вал заслінки

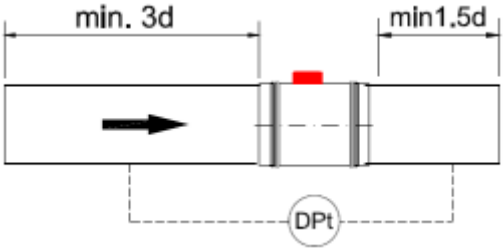

Рекомендована витрата повітря

Ø	Q (m3/h)		dPmin (Pa)
80	Qmin	60	50 < P < 1000
	Qmax	150	115< P < 1000
100	Qmin	100	50 < P < 1000
	Qmax	250	110 < P < 1000
125	Qmin	100	50 < P < 1000
	Qmax	350	80 < P < 1000
160	Qmin	180	50 < P < 1000
	Qmax	600	100 < P < 1000
200	Qmin	250	50 < P < 1000
	Qmax	900	125 < P < 1000
250	Qmin	450	50 < P < 1000
	Qmax	1200	135 < P < 1000
315	Qmin	700	50 < P < 1000
	Qmax	2100	220 < P < 1000
355	Qmin	900	50 < P < 1000
	Qmax	2600	220 < P < 1000
400	Qmin	1000	50 < P < 1000
	Qmax	3400	220 < P < 1000

Рівень звукового тиску

Ø	Q	L wa1		
		100 Pa	250 Pa	500 Pa
80	40	38	50	57
	60	42	52	59
	85	45	54	61
	125	49	58	65
100	70	43	50	55
	110	46	54	60
	170	49	58	64
	210	51	60	65
125	110	44	51	56
	175	47	55	61
	265	49	58	65
	330	51	60	66
160	180	45	54	60
	290	48	57	63
	435	49	58	65
	540	51	59	66
200	280	46	57	64
	450	48	59	66
	680	50	59	67
	850	51	59	67
250	450	47	47	65
	700	49	59	66
	1060	51	59	67
	1325	52	61	67
315	700	48	60	66
	1120	50	59	67
	1680	54	60	67
	2100	57	62	68
335	890	49	61	67
	1425	50	61	66
	2150	56	62	68
	2600	61	64	70
400	1130	50	62	68
	1800	51	61	66
	2700	61	63	68
	3400	65	66	71

РОЗРАХУНКОВА ШВИДКІСТЬ, ВТРАТА ТИСКУ

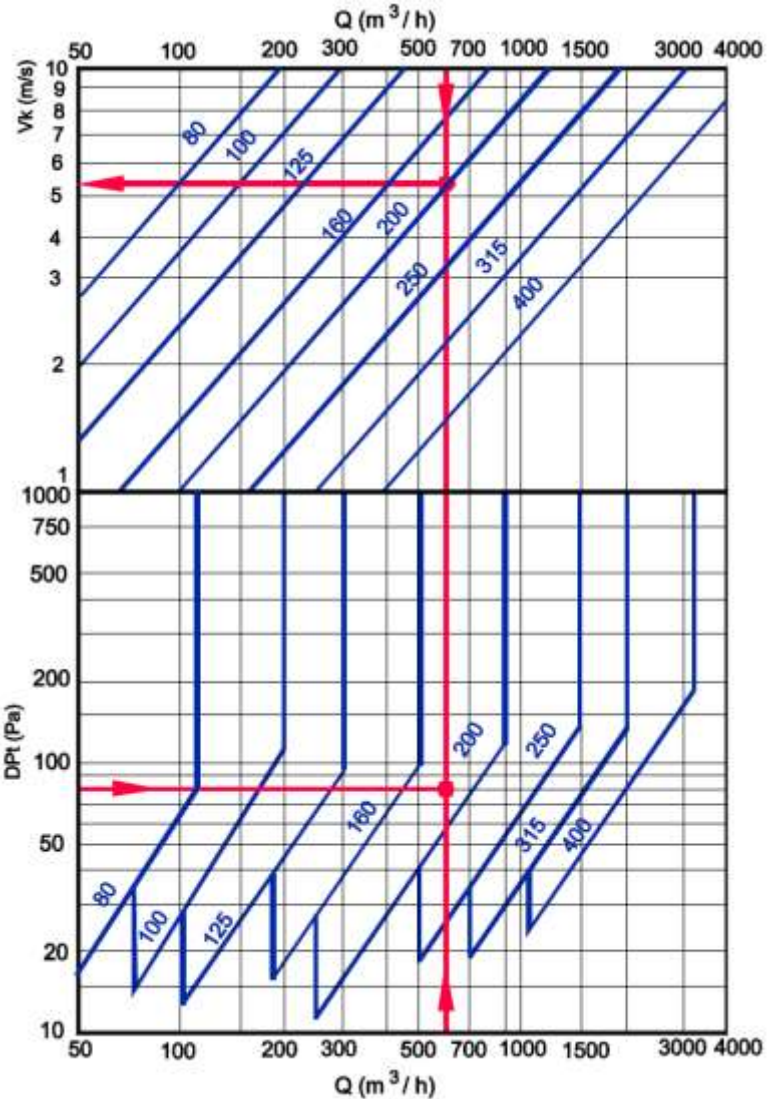

ПРИКЛАД:

Необхідний потік:

Q=600 м3/ч)

Мінімальний допустимий тиск

P=80 Па

Вибраний розмір:

SKC-C 200

Діапазон тиску

60 < P < 1000 Па

Швидкість потоку

Vk = 5,3 м3/ч